PDF-XChange Editor
Click to BUY NOW!
www.pdf-xchange.com

TETAS

Statytojas/Užsakovas	**LITGRID AB**
Projekto rengėjas	**UAB "TETAS"**
Statinio projekto pavadinimas	**INŽINERINIŲ TINKLŲ (ELEKTROS TINKLŲ) – 110/10 KV VANDŽIOGALOS TP, MĖKLOS G. 13, VANDŽIOGALA, KAUNO RAJ. SAV., 110 KV SKIRSTYKLOS REKONSTRAVIMO PROJEKTAS**
Statinio adresas	**MĖKLOS G. 13, VANDŽIOGALA, KAUNO RAJ. SAV.**
Statinio pavadinimas	**ELEKTROS TINKLAI – 110 KV SKIRSTYKLOS STATINIAI (UN. NR.:4400-5935-0020)**
Statinio naudojimo paskirtis	**ELEKTROS TINKLAI**
Statinio kategorija	**YPATINGASIS STATINYS**
Statinio pavadinimas	**KITI INŽINERINIAI STATINIAI – TVORA (UN. NR.:4400-5935-0034)**
Statinio naudojimo paskirtis	**KITOS PASKIRTIES**
Statinio kategorija	**II GRUPĖS NESUDĖTINGASIS STATINYS**
Statinio projekto Nr.	**269**
Investicinio projekto Nr.	**PPRK2185**
Statybos rūšis	**REKONSTRAVIMAS**
Statinio projekto etapas	**TECHNINIS DARBO PROJEKTAS (TDP)**
Statinio projekto dalis	**PROCESŲ VALDYMAS IR AUTOMATIZACIJA. TELEINFORMACIJOS SURINKIMAS IR PERDAVIMAS**

Byla (segtuvas)	**PVA-T5**
Bylos laida	**0**
Bylos išleidimo data	**2025-12-31**

Įmonė

UAB „Tetas“
Planavimo ir kontrolės departamentas
Projektavimo skyrius
V. Krėvės pr. 120, LT-51119, Kauna

El. paštas info@tetas.lt

KAUNAS

PDF-XChange Editor
Click to BUY NOW!
www.pdf-xchange.com

TURINYS

2. STATINIO PROJEKTO DALIES BYLŲ SUDĖTIES ŽINIARAŠTIS 3

3. STATINIO PROJEKTO DALIES BYLOS DOKUMENTŲ SUDĖTIES ŽINIARAŠTIS 4

4. PRIVALOMŲJŲ DOKUMENTŲ PROJEKTO DALIAI RENGTI IR PAGRINDINIŲ NORMATYVINIŲ DOKUMENTŲ SĄRAŠAS 5

4.1 Statinio techniniai rodikliai 7

5. AIŠKINAMASIS RAŠTAS 8

5.1 BENDRIEJI DUOMENYS 8

5.2 TELEINFORMACIJOS SURINKIMAS IR PERDAVIMAS 8

5.3 TELEINFORMACIJOS APIMTYS 10

5.4 PAKEITIMAI GRETIMOSE PASTOTĖSE 10

5.5 STATYBOS DARBŲ TECHNINIAI REIKALAVIMAI 10

6. SĄNAUDŲ KIEKIŲ ŽINIARAŠTIS 12

7. BRĖŽINIAI 14

8. PRIEDAI 20

PDF-XChange Editor Click to BUY NOW! www.pdf-xchange.com

1. STATINIO PROJEKTO DALIES BYLŲ SUDĖTIES ŽINIARAŠTIS

Eil. Nr.	Bylos žymuo	Laida	Pavadinimas	Pastabos
1.	269-XX-TDP-BD-T1	0	Bendroji dalis	
2.	269-XX-TDP-SP-T1	0	Sklypo planas	
3.	269-XX-TDP-SP-T2	0	Sklypo planas. Techninės specifikacijos	
4.	269-XX-TDP-SO-T1	0	Pasirengimas statybai ir statybos darbų organizavimas	
5.	269-XX-TDP-SK-T1	0	Statinio konstrukcijos	
6.	269-XX-TDP-SK-T2	0	Statinio konstrukcijos. Techninės specifikacijos.	
7.	269-XX-TDP-E-T1	0	Elektrotechnika. 110 kV AS įrenginiai	
8.	269-XX-TDP-E-T2	0	Elektrotechnika. 110 kV AS įrenginiai. Techninės specifikacijos	
9.	269-XX-TDP-E-T3	0	Elektrotechnika. 110 kV OL užvedimas į TP	
10.	269-XX-TDP-E-T4	0	Elektrotechnika. 110 kV OL užvedimas į TP. Techninės specifikacijos	
11.	269-XX-TDP-PVA-T1	0	Procesų valdymas ir automatizacija. Relinė apsauga ir automatika	
12.	269-XX-TDP-PVA-T2	0	Procesų valdymas ir automatizacija. Relinė apsauga ir automatika. Techninės specifikacijos	
13.	269-XX-TDP-PVA-T3	0	Procesų valdymas ir automatizacija. Elektros energijos apskaita ir matavimai	
14.	269-XX-TDP-PVA-T4	0	Procesų valdymas ir automatizacija. Elektros energijos apskaita ir matavimai. Techninės specifikacijos	
15.	**269-XX-TDP-PVA-T5**	**0**	**Procesų valdymas ir automatizacija. Teleinformacijos surinkimas ir perdavimas**	
16.	269-XX-TDP-PVA-T6	0	Procesų valdymas ir automatizacija. Teleinformacijos surinkimas ir perdavimas. Techninės specifikacijos	
17.	269-XX-TDP-ER-T1	0	Elektroniniai ryšiai (telekomunikacijos)	
18.	269-XX-TDP-ER-T2	0	Elektroniniai ryšiai (telekomunikacijos). Techninės specifikacijos.	
19.	269-XX-TDP-AS-T1	0	Apsauginė signalizacija. Gaisro aptikimas ir signalizavimas	
20.	269-XX-TDP-AS-T2	0	Apsauginė signalizacija. Gaisro aptikimas ir signalizavimas. Techninės specifikacijos	
21.	269-XX-TDP-LN	0	Lauko nuotekos	
22.	269-XX-TDP-ŠVOK	0	Šildymas, vėdinimas ir oro kondicionavimas	
23.	269-XX-TDP-KN-T1	0	Statybos skaičiuojamosios kainos nustatymas	

Brėžinio ir jame pateiktos informacijos dauginimas ir platinimas trečiosioms šalims draudžiamas

0	2025-12-31	Konkursui, statybai
Laida	Išleidimo data	Laidos statusas. Keitimo priežastis (jei taikoma)

Kval. patv. dok. Nr.	TETAS UAB „TETAS“ Planavimo ir kontrolės departamentas Projektavimo skyrius	STATINIO PROJEKTO PAVADINIMAS **Inžinerinių tinklų (elektros tinklų) – 110/10 kV Vandžiogalos TP, Mėklos g. 13, Vandžiogala, Kauno raj. sav., 110 kV skirstyklos rekonstravimo projektas**
		DOKUMENTO PAVADINIMAS: Bendrieji duomenys; LAIDA: 0
LT	STATYTOJAS / UŽSAKOVAS: LITGRID AB	DOKUMENTO ŽYMUO: 269-XX-TDP-PVA-T5.BD; LAPAS: 1; LAPŲ: 5

PDF-XChange Editor
Click to BUY NOW!
www.pdf-xchange.com

2. STATINIO PROJEKTO DALIES BYLOS DOKUMENTŲ SUDĖTIES ŽINIARAŠTIS

Eil. Nr.	Dokumento žymuo	Lapų sk.	Laida	Dokumento pavadinimas
Tekstiniai dokumentai				
1.	269-XX-TDP-PVA-T5.BD	5	0	Bendrieji duomenys
2.	269-XX-TDP-PVA-T5.AR	4	0	Aiškinamasis raštas
3.	269-XX-TDP-PVA-T5.SZ	2	0	Sąnaudų kiekių žiniaraštis
Brėžiniai				
1.	269-XX-TDP-PVA-T5.B-01	1	0	Vandžiogalos TP telekomunikacijų tinklo fizinių sujungimų schema
2.	269-XX-TDP-PVA-T5.B-02	1	0	Įrenginių išdėstymas S1.1 spintoje
3.	269-XX-TDP-PVA-T5.B-03	1	0	S1.1 spintos įrenginių maitinimo schema
4.	269-XX-TDP-PVA-T5.B-04	2	0	Įrenginių išdėstymas valdymo pulte, M1:50
Pridedamieji dokumentai				
1.	Priedas Nr. 1	15	-	Vandžiogalos TP signalų sąrašas
2.	Priedas Nr. 2	2	-	Cukraus TP Signalų sąrašas
3.	Priedas Nr. 3	2	-	Kauno 110 TP Signalų sąrašas
4.	Priedas Nr. 4	1	-	PDV tarpusavio suderinimo aktas

PDF-XChange Editor Click to BUY NOW! www.pdf-xchange.com

3. PRIVALOMŲJŲ DOKUMENTŲ PROJEKTO DALIAI RENGTI IR PAGRINDINIŲ NORMATYVINIŲ DOKUMENTŲ SĄRAŠAS

Eil. Nr.	Dokumento žymuo	Dokumento pavadinimas	Pastabos
LR įstatymai:			
1.	XII-2573	1996 m. kovo 19 d. Statybos įstatymas Nr. I-1240 (Pakeitimo įstatymas 2016 m. birželio 30 d. Nr. XII-2573)	Aktuali 2017-01-01
2.	Nr. I-2223	Aplinkos apsaugos įstatymas (Žin., 1992, Nr. 5-75)	Aktuali 2025-06-19
3.	Nr. I-446	Žemės įstatymas (Žin., 1994, Nr. 34-620; 2004, Nr. 28-868)	Aktuali 2025-07-01
4.	Nr. XII-407	Teritorijų planavimo įstatymas (Žin., 1995, Nr. 107-2391; 2013, Nr. 76-3824)	Aktuali 2016-05-25
5.	Nr. VIII-787	Atliekų tvarkymo įstatymas (Žin., 1998, Nr. 61-1726; 2002, Nr. 72-3016)	Aktuali 2025-01-01
6.	Nr. IX-2135	Lietuvos Respublikos elektroninių ryšių įstatymas. (Žin., 2004, Nr. 69-2382)	Aktuali 2025-01-01
7.	Nr. IX-884	Energetikos įstatymas (Žin. 2002, Nr. 56-2224)	Aktuali 2025-07-14
8.	Nr. VIII-1881	Elektros energetikos įstatymas (Žin., 2000, Nr. 66-1984)	Aktuali 2025-05-01
9.	Nr. XI-1375	Atsinaujinančių išteklių energetikos įstatymas (Žin., 2011, Nr. 62-2936)	Aktuali 2025-07-14
Organizaciniai tvarkomieji statybos techniniai reglamentai:			
10.	STR 1.04.04:2017	Statinio projektavimas, projekto ekspertizė	Aktuali 2024-11-01
11.	STR 1.01.08:2002	Statinio statybos rūšys	Aktuali 2024-11-01
12.	STR 1.01.03:2017	Statinių klasifikavimas	Aktuali 2025-05-21
13.	STR 1.01.02:2016	Normatyviniai statybos techniniai dokumentai	Aktuali 2016-10-12
14.	STR 1.05.01:2017	Statybą leidžiantys dokumentai. Statybos užbaigimas. Statybos sustabdymas. Savavališkos statybos padarinių šalinimas. Statybos pagal neteisėtai išduotų statybą leidžiantį dokumentą padarinių šalinimas	Aktuali 2024-11-08
15.	STR 1.06.01:2016	Statybos darbai. Statinio statybos priežiūra	Aktuali 2025-05-01
Respublikos statybos normos, taisyklės ir kt.:			
16.	LST 1516: 2015	Statinio projektas. Bendrieji įforminimo reikalavimai	Aktuali 2015-06-15
17.	LST 1569:2012	Lauko inžinerinių tinklų grafiniai ženklai	Pataisa 2018-11-30
18.	EĮĮT-2012 m.	Elektros įrenginių įrengimo bendrosios taisyklės	Aktuali 2025-05-29
19.	1-211	Elektrinių ir elektros tinklų eksploatavimo taisyklės	Aktuali 2025-01-01
20.	1-100	Saugos eksploatuojant elektros įrenginius taisyklės	Aktuali 2024-05-25

PDF-XChange Editor Click to BUY NOW! www.pdf-xchange.com

Eil. Nr.	Dokumento žymuo	Dokumento pavadinimas	Pastabos
21.	1-93	Elektros tinklų apsaugos taisyklės	Aktuali 2022-07-23
22.	BGST	Bendrosios gaisrinės saugos taisyklės	Aktuali 2025-04-01
23.	1-116	Elektros tinklų naudojimo taisyklės	Aktuali 2023-07-01
24.	1-134	Elektros įrenginių relinės apsaugos ir automatikos įrengimo taisyklės	Aktuali 2022-05-14
25.	1-303	Skirstyklų ir pastočių elektros įrenginių įrengimo taisyklės	Aktuali 2025-05-29
26.	1V-978	Elektroninių ryšių infrastruktūros įrengimo, žymėjimo, priežiūros ir naudojimo taisyklės	Aktuali 2024-05-10
Europos parlamento ir Tarnybos direktyva			
27.	2011 m. birželio 8 d. 2011/65/ES	Dėl tam tikrų pavojingų medžiagų naudojimo elektros ir elektroninėje įrangoje apribojimo (nauja redakcija)	Aktuali 2025-01-01
28.	2012 m. liepos 4 d. 2012/19/ES	Dėl elektros ir elektroninės įrangos atliekų (nauja redakcija)	Aktuali 2024-04-08
29.	2014 m. vasario 26 d. 2014/30/ES	Dėl valstybių narių įstatymų, susijusių su elektromagnetiniu suderinamumu, suderinimo (nauja redakcija)	Aktuali 2018-09-11
30.	2014 m. vasario 26 d. 2014/35/ES	Dėl valstybių narių įstatymų, susijusių su tam tikrose įtampos ribose skirtų naudoti elektros įrenginių tiekimu rinkai, suderinimo (nauja redakcija)	Aktuali 2014-03-29
31.	2011 m. kovo 9 d. (ES) Nr. 305/2011	Kuria nustatomos suderintos statybos produktų rinkodaros sąlygos ir panaikinama Tarybos direktyva 89/106/EEB	Aktuali 2024-11-17
32.	2008 m. liepos 9 d. (EB) Nr. 765/2008	Nustatanti su gaminių prekyba susijusius akreditavimo ir rinkos priežiūros reikalavimus ir panaikinantis Reglamentą (EEB) Nr. 339/93	Aktuali 2021-07-16
Europos Parlamento ir Tarybos reglamentas			
33.	2017 m. rugpjūčio 2 d. (ES) 2017/1485	Dėl tinklo kodekso, kuriuo nustatomos elektros energijos perdavimo sistemos eksploatavimo gairės.	Aktuali 2021-03-15
34.	2006 m. gruodžio 18 d. (EB) Nr. 1907/2006	Dėl cheminių medžiagų registracijos, įvertinimo, autorizacijos ir apribojimų (REACH), įsteigiantis Europos cheminių medžiagų agentūrą, iš dalies keičiantis Direktyvą 1999/45/EB bei panaikinantis Tarybos reglamentą (EEB) Nr.793/93, Komisijos reglamentą (EB) Nr. 1488/94, Tarybos direktyvą 76/769/EEB ir Komisijos direktyvas 91/155/EEB, 93/67/EEB, 93/105/EB bei 2000/21/EB.	Aktuali 2025-06-23
35.	2008 m. gruodžio 16 d. (EB) Nr. 1272/2008	Dėl cheminių medžiagų ir mišinių klasifikavimo, ženklinimo ir pakavimo, iš dalies keičiantis ir panaikinantis direktyvas 67/548/EEB bei 1999/45/EB ir iš dalies keičiantis Reglamentą (EB) Nr. 1907/2006. Aktuali redakcija 2023-12-01	Aktuali 2025-02-01
Kiti Užsakovo normatyviniai dokumentai			
1.	Projektavimo užduotis	„110//10 KV Vandžiogalos TP 110kV skirstyklos rekonstravimas “ Investicijų projekto NR. PPRK2185	
Kompiuterinės programinės įrangos sąrašas, kuriomis naudojantis parengta projekto dalis			
1.	Microsoft Office		

PDF-XChange Editor Click to BUY NOW! www.pdf-xchange.com

Eil. Nr.	Dokumento žymuo	Dokumento pavadinimas	Pastabos
2.	Autodesk AutoCAD 2023		
3.	Adobe Acrobat 9		

3.1 Statinio techniniai rodikliai

Eil Nr.	Pavadinimas	Mato vnt.	Kiekis	Pastabos
1.	Vardinė perdavimo tinklo įtampa	kV	110	
2.	Operatyvinė įtampa	V	110	DC
3.	Maitinimo įtampa	V	230/400	AC
4.	Dažnis	Hz	50	

PDF-XChange Editor Click to BUY NOW! www.pdf-xchange.com

4. AIŠKINAMASIS RAŠTAS

4.1 BENDRIEJI DUOMENYS

Techninis darbo projektas parengtas pagal LITGRID AB išduotą projektavimo užduotį „110/10 kV Vandžiogalos TP 110 kV skirstyklos rekonstravimas“ Investicijų projekto Nr. PPRK2185.

Techninio darbo projekto sprendiniai atitinka LITGRID AB išduotos projektavimo užduoties 10 punkto nurodymams.

Techninis darbo projektas parengtas prisilaikant LR statybos įstatymo 6 straipsnio 4 punktu ir Statybos techninio reglamento STR 1.04.04:2017 1 priedo reikalavimais, kad projekto sprendiniai nepažeidžia valstybės, visuomenės ir trečiųjų asmenų interesų.

Pastotėje projektuojamas naujas teleinformacijos surinkimo ir perdavimo įrenginys (TSPĮ). Įrenginių laiko sinchronizavimui projektuojamas laiko sinchronizavimo įrenginys (PLSĮ). TSPĮ sujungimui su esama STO TSPĮ neprojektuojamas laidinis sujungimas, kadangi gauta informacija iš Užsakovo, kad signalai bus perduodami ICCP protokolu tarp DMS sistemų.

TSPĮ spinta ir kita ryšių įranga numatyta projekto šio projekto -TP-ER-T1 dalyje.

Visa tiekiama įranga turi būti sertifikuota. Visa tiekiama įranga turi būti suderinama tarpusavyje ir kitais pastotės įrenginiais, bei LITGRID AB nutolusių monitoringo centrų įranga. Tiekėjas privalo pateikti, suprojektuoti (atlikti gamybos ir montavimo brėžinius), sumontuoti, sukonfigūruoti ir suderinti projektuojamų sistemų įrangą pastotėje ir visoje sistemoje. Įrangos montavimą pastotėje, jos konfigūravimą, derinimą turi atlikti atestuoti specialistai. Kvalifikacijos atestatai pateikiami iki darbų pradžios. Darbai turi būti suplanuoti ir atliekami taip, kad duomenų perdavimo traktas ir TSPĮ būtų sukonfigūruoti ir pratestuoti iki kiekvieno etapo įvedimo į eksploataciją.

4.2 TELEINFORMACIJOS SURINKIMAS IR PERDAVIMAS

Projektuojamas teleinformacijos surinkimo ir perdavo įrenginys, skirtas projektuojamų įrenginių operatyviniam ir dispečeriniam valdymui. Susijusiuose perdavimo sistemos operatoriaus (PSO) objektuose dėl šio projekto atliekami signalų papildymai dėl projektuojamų TPĮ įrenginių.

Projektuojamas TSPĮ užtikrins informacijos mainus, valdymą, informacijos atvaizdavimą į/iš PSO DVS. TSPĮ įrangai sumontuoti ER dalyje projektuojama spinta. Spintos apšvietimas, šildymas/vėdinimas maitinami iš projektuojamo pastotės kintamos srovės skydo (KSS) 230V AC įtampos. Spintoje projektuojamos įrangos nepertraukiamas maitinimas iš naujai projektuojamo pastotės nuolatinės srovės skydo (NSS) 110V DC įtampos.

Vandžiogalos TP teleinformacijos surinkimo ir perdavimo sistemą sudarys:

- teleinformacijos surinkimo – perdavimo įrenginiai (TSPĮ);
- laiko sinchronizavimo įranga (PLSĮ);
- pastotės duomenų tinklo (PDT) įranga;
- relinės apsaugos ir automatikos (RAA) įrenginiai;

Teleinformacijos surinkimo – perdavimo įrenginiai skirti signalų ir matavimų surinkimui iš pastotės įrenginių bei jų siuntimui į dispečerinės valdymo sistemas, o taip pat valdymo komandų priėmimui iš

aldymo sistemų ir jų realizavimui.

TSPĮ yra pramoninio išpildymo procesorinis įrenginys, kuriame yra instaliuota speciali progra... įranga, kurios pagalba realizuojama duomenų surinkimas ir perdavimas. TSPĮ įdiegimą į PDT tinklo segmentus pagal IEC 62439 (PRP) standarto reikalavimus.

TSPĮ turi būti pateiktas pilnai sukomplektuotas įrenginys. TSPĮ palaikomi protokolai:

- IEC 60870-5-104 ed.2.0 (Slave) – PSO DVS;
- IEC 60870-5-104 ed.2.0 (Master) – rezervas;
- IEC 61850 ed.2.0 (Client) – RAA terminalai per PDT;
- IEC 60870-5-101 ed.2 (Master/Slave) – rezervas;
- IEC 62439 (PRP);
- SNTP – laiko sinchronizavimas.

Visi protokolai turi būti laisvai konfigūruojami. TSPĮ programinė įranga privalo turėti galimybę laisvai keisti protokolu bei TSPĮ konfigūracijas.

TSPĮ duomenų mainų sąsajos:

- ne mažiau kaip viena Ethernet 10/100 Base- T sąsaja - IEC 60870- 5- 104 (Master/Slave);
- ne mažiau kaip dvi Ethernet 10/100 Base- T arba 100 Base-FX sąsajos (IEC 62439) - IEC 61850 (client), SNTP (client);
- ne mažiau kaip dvi RS232 sąsajos – IEC 60870-5-101 (Master/Slave);
- Sąsają, skirta TSPI konfigūravimui.

Esant Ethernet sąsajų trūkumui Ethernet sąsajų kiekis gali būti padidintas (pvz. jei viršijamas tinklo plokštės apkrovimas arba negalima skirtingų protokolų konfigūracija toje pačioje tinklo plokštėje). Projektuojamo TSPĮ sujungimas su relinės apsaugos ir automatikos įrenginiais, prijungimų valdikliais bei laiko sinchronizavimo įrenginių atliekamas per PDT komutatorius. Kabeliai į spintą įvedami iš apačios užtikrinant sandarinimą pagal IP klasę, bei apsaugą nuo graužikų patekimo.

TSPĮ ir jame instaliuotos programinės įrangos funkcijos išdėstytos projekto dalies techninių specifikacijų dalyje.

Jei konfigūravime naudojama programavimo logika, turi būti pateiktos licencijos, raktai ir kiti būtini priedai konfigūracijos keitimui. TSPĮ turi palaikyti PRP funkciją. Naudojant dvigubus sujungimo mazgus, paklūstančius PRP protokolui (Parallel Redundancy Protocol, IEC62439-3), rezervavimo protokolas įgyvendina dubliavimą sujungimo mazguose, o ne tinkle. Dvigubus sujungimo mazgus turintys įrenginiai vadinami DANP (Doubly Attached Node with PRP), nepalaikantys PRP įrenginiai, vieno sujungimo mazgo vadinami SAN (Singly Attached Nodes). PRP protokolu suformuojami du duomenų tinklai dirbantys lygiagrečiai, pvz.: LAN-A ir LAN-B. Prie tinklo prijungtas šaltinio DANP‘as, šiuo atveju projektuojamas TSPĮ, siunčia tuos pačius informacijos paketus per abu tinklus vienu metu. Priimantysis DANP‘as, projektuojami relines apsaugos įrenginiai, gauna informacija iš abiejų tinklu. Naudojamas pirmas gautas informacijos paketas, o dubliuojantis – ištrinamas.

Pastotės įrenginių sinchronizavimui numatomas PLSĮ imtuvas. Įrenginių sinchronizavimas atliekamas SNTP protokolu.

Įrenginiai turi būti sumontuoti TSPĮ spintose, pagal EĮIT reikalavimus užtikrinant įrangos ir gamintojo numatytas reikiamas eksploatacines sąlygas. Visa tiekiama įranga turi būti suderinama tarpusavyje ir su kitais pastotės įrenginiais.

Įrenginių apjungimui naudojami ekranuoti kabeliai, užtikrinama grandinių apsaugą nuo elektromagnetinių trikdžių, radijo trikdžių, elektromagnetinės spinduliuotės ir pramoninio dažnio elektrinio lauko trikdžių

PVA (TSPĮ) dalyje projektuojami kabeliai nuo PVP numatytos TIV įrangos iki konkrečių įrenginių tiesiami kabeliniuose kanaluose, o atskirais atvejais, esant nedideliems atstumams (iki 10 metrų) žemėje – plastikiniuose vamzdžiuose). Pastotės valdymo pulte kabelių apsaugai numatomi PVC vamzdžiai,

PDF-XChange Editor Click to BUY NOW! www.pdf-xchange.com

šparūs UV spinduliuotei per savo atviras dalis. TIV kabelių apsauginių vamzdžių galai prie [illegible]tų užsandarinami aplinkos poveikiui atspariomis sandarinimo medžiagomis.

4.3 TELEINFORMACIJOS APIMTYS

Šioje projekto dalyje yra pateikiamos teleinformacijos surinkimo ir perdavimo apimtys iš naujai projektuojamų 110 kV relinės apsaugos ir automatikos įrenginių. Šio projekto rengimo metu nėra tiksliai žinoma kokio gamintojo RAA įranga bus tiekiama, todėl RAA nuostatų valdymo būdas bus tikslinamas gamybos ir montavimo brėžinių rengimo metu, kai bus žinoma RAA įranga.

Teleinformacijos apimtys iš naujai įrengiamų įrenginių bus tikslinamos ir pildomos gamybos ir montavimo brėžinių rengimo metu, pagal suderintas gamybos ir montavimo brėžinių schemas bei LITGRID AB išduotus RAA nuostatus.

Vandžiogalos TP teleinformacijos apimtys pateikiamos šios bylos priede Nr.1

4.4 PAKEITIMAI GRETIMOSE PASTOTĖSE

Atliekant Vandžiogalos TP rekonstravimą, susijusioje pastotėse Kauno TP projektuojama nauja telekomandų perdavimo įranga;

Projektuojami RAA apsaugų telepagreitinimo multipleksuoti ryšio kanalai:

- RAA telekomandų perdavimui tarp Vandžiogalos TP ir Kauno 110 TP (OL Kaunas Vandžiogala);
    - Koreguojamas esamas TPĮ Kauno 110 – Cukraus TP sujungimas. Iš Cukraus TP perkeliamas eamas TPĮ į Vandžiogalos TP. Taip įgyvendinamas sujungimas su Kauno 110 TP.
- RAA telekomandų perdavimui tarp Vandžiogalos TP ir Kėdainių TP (OL Vandžiogala – Kėdainiai);
    - Cukraus TP esamas TPĮ įrenginys (Kauno 110 – Cukraus TP) perkeliamas į Vandžiogalos TP;
    - Projektuojamas naujas TPĮ įrenginys Vandžiogalos TP ir naujas TPĮ įrenginys Cukraus TP.
    - Esamas TPĮ sujungimas Cukraus 110 – Kėdainių 110 išlieka.

Atitinkamai turės būti atnaujinti signalų sąrašai Kauno 110 TP ir Cukraus TP (pateikiama prieduose Nr. 2 ir Nr. 3)

4.5 STATYBOS DARBŲ TECHNINIAI REIKALAVIMAI

Rangovas statybos montavimo darbus turi vykdyti parengęs TSPĮ priemonių gamybos ir montavimo brėžinius pagal Lietuvos respublikoje galiojančius normatyvinius dokumentus.

Atliekant montavimo ir derinimo darbus reikia griežtai vadovautis Lietuvos Respublikos Ūkio ministerijos patvirtintomis “Saugos eksploatuojant elektros įrenginius taisyklės“ 2010 m. kovo 30 d. Nr. 1-100 (Suvestinė redakcija nuo 2017-01-01) ir “Elektros įrenginių įrengimo bendrosiomis taisyklėmis” (EĮĮBT).

Sumontuotų įrenginių, spintų korpusai bei konstrukcijos turi būti prijungti prie įžeminimo kontūro.

Pilnai sumontavus įrenginius ir sistemas, turi būti tikrinama, ar viskas atlikta pagal projektą ir taisyklių reikalavimus, ar instaliacijos izoliacijos varža atitinka EĮĮBT reikalavimus. Izoliacijos varžos matavimai atliekami 500-2500V įtampos megometru. Įrenginiai, prietaisai ir laidai, kuriems 500-2500V įtampa per aukšta, bandymo metu turi būti atjungiami. Atliktas sistemos patikrinimas į įsibrovimo/gaisro imitacijos poveikį, signalų perdavimą į informacines sistemas. Visi atlikti darbai turi būti apiforminami protokolais.

Signalų laidus, kurių įtampa mažesnė kaip 60 V, ir kabelius ar laidus, kurių įtampa didesnė kaip 60

PDF-XChange Editor Click to BUY NOW! www.pdf-xchange.com

tiesti viename vamzdyje, latake, uždarame statybinės konstrukcijos kanale draudžiama. Klojant kabelius būtina laikytis mažiausių leistinų atstumų iki kitų inžinerinių tinklų, remiantis „Dėl Elektroninių ryšių infrastruktūros įrengimo, žymėjimo, priežiūros ir naudojimo taisyklių patvirtinimo“

Visa pateikiama dokumentacija įrenginiams turi atitikti IEC arba Lietuvos respublikos standartus (jei nenumatyta kitaip).

Mažiausi leistini atstumai tarp elektroninių ryšių linijų ir elektros instaliacijos	**Atstumai, mm**		
	< 2 kW	**2–5 kW**	**> 5 kW**
Neekranuotos jėgų linijos arba elektros įranga, esančios šalia atvirų arba nemetalinių linijų	127	305	610
Neekranuotos jėgų linijos arba elektros įranga, esančios šalia įžeminto metalinio vamzdyno (konduito)	64	152	305
Jėgų linijos, nutiestos įžemintame metaliniame vamzdyne (konduite) (arba su lygiaverčiu ekranavimu), esančios šalia įžeminto metalinio vamzdyno (konduito)		76	152

Statybos produktai, tinkami naudoti pagal paskirtį ir atitinkantys duotųjų techninių specifikacijų reikalavimus turi būti paženklinti CE ženklu, pagal ES reglamentų Nr. 305-2011, Nr.765-2008 reikalavimus.

Gaunami elektros įrengimai privalo būti patikrinti juos apžiūrint ir nustatant: komplektaciją, ar yra specialus instrumentai, būtini įrenginio montažui, markiravimas, atitikimas specifikacijoms ir techninėms sąlygoms. Įrenginio stovis (ar nėra pažeidimų transportuojant). Pakrovimo, iškrovimo, transportavimo ir montavimo metu negalima mechaniškai pažeisti elektros įrangos prietaisų.

Jei prietaisai yra plombuoti, juos ardyti draudžiama. Negalima montuoti deformuotų ar kitaip pažeistų elektros įrangos detalių, laidų, kabelių, kol defektai nebus pašalinti nustatyta tvarka. Tuo pačiu metu turi būti patikrinta su įrenginiu gauta privaloma techninė dokumentacija, surinkimo instrukcija ir schemos.

Elektros įrengimai, kabeliai ir kitos medžiagos privalo būti saugomos pagal reikalavimus, nustatytus valstybiniuose standartuose ir techninėse sąlygose. Elektros įrangos tvirtinimo vieta ir būdas parenkamas griežtai prisilaikant techninėje dokumentacijoje pateiktų nurodymų.

Elektros montavimo darbai atliekami specialiais, tik tam skirtais įrankiais ir priemonėmis.

Prieš pradedant naudoti elektros įrenginius turi būti atliekami elektros įrenginių bandymai ir matavimai pagal Elektros įrenginių įrengimo bendrąsias taisykles.

Siūlydamas įrangą, Rangovas Užsakovo ir Inžinieriaus-projektuotojo įvertinimu turi pateikti visų siūlomų medžiagų ir įrangos katalogus bei brėžinius. Be to, prieš pradedant tiekimo darbus, Rangovas turi gauti Užsakovo sutikimą dėl visų neatitikimų ir nukrypimų nuo projekto brėžinių ir specifikacijų.

Rangovas Užsakovo ar jo atstovo akivaizdoje turi išbandyti elektros instaliacijos veikimą ir suderinti su elektros įrangą priimančiomis organizacijomis. Pajungus elektros srovę, Rangovas turi perduoti visą savo įrangą Užsakovui. Rangovas turi garantuoti, kad visa sistemų įranga ir medžiagos būtų tinkamos, kad būtų įvykdyti joms keliami veikimo reikalavimai.

PDF-XChange Editor Click to BUY NOW! www.pdf-xchange.com

5. SĄNAUDŲ KIEKIŲ ŽINIARAŠTIS

Eil. Nr.	Pavadinimas ir techninės charakteristikos	Žymuo	Mato vnt.	Kiekis	Papildomi duomenys
1.	**Darbų kiekių žiniaraštis**				
1.1.	Teleinformacijos surinkimo ir perdavimo įrenginio montavimas, pajungimas		kompl.	1	
1.2.	Pastočių laiko sinchronizavimo įrenginio montavimas, pajungimas		kompl.	1	
1.3.	PLSĮ antenos montavimas, pajungimas		kompl.	1	
1.4.	Koaksialinio kabelio tiesimas konstrukcijomis		m	15	
1.5.	Kabelio/laido tiesimas konstrukcijomis		m	20	
1.6.	Įrangos žymėjimas		vnt.	2	
1.7.	Kabelių žymėjimas		vnt.	4	
2.	**Įrenginių ir medžiagų kiekių žiniaraštis**				
2.1.	Teleinformacijos surinkimo ir perdavimo įrenginys	269-XX-TDP-PVA-T6.TS, 3.2sk.,1p.	kompl.	1	
2.2.	Pastočių laiko sinchronizavimo įrenginys	269-XX-TDP-PVA-T6.TS, 3.2sk.,2p.	kompl.	1	
2.3.	Laikiklis PLSĮ antenos tvirtinimui prie pastato sienos	269-XX-TDP-PVA-T6.TS, 3.2sk.,2.8p.	kompl.	1	
2.4.	Koaksialinis kabelis	269-XX-TDP-PVA-T6.TS, 3.3sk.,4p.	m	15	
2.5.	Maitinimo kabelis 2x1,5 mm^2	269-XX-TDP-PVA-T6.TS, 3.3sk.,5p.	m	10	
2.6.	Įžeminimo laidas įrangai, 1x2,5 mm^2	269-XX-TDP-PVA-T6.TS, 3.3sk.,6p.	m	10	
2.7.	Įrangos žymėjimo medžiagos	269-XX-TDP-PVA-T6.TS, 3.3sk.,7p.	vnt.	10	
2.8.	Kabelių žymėjimo medžiagos	269-XX-TDP-PVA-T6.TS, 3.3sk.,7p.	vnt.	13	
2.9.	Smulkios instaliacinės medžiagos	269-XX-TDP-PVA-T6.TS, 3.3sk.,7p.	kompl.	1	

Brėžinio ir jame pateiktos informacijos dauginimas ir platinimas trečiosioms šalims draudžiamas

0	2025-12-31	Konkursui, statybai
Laida	Išleidimo data	Laidos statusas. Keitimo priežastis (jei taikoma)

Kval. patv. dok. Nr.	TETAS UAB „TETAS“ Planavimo ir kontrolės departamentas Projektavimo skyrius	STATINIO PROJEKTO PAVADINIMAS **Inžinerinių tinklų (elektros tinklų) – 110/10 kV Vandžiogalos TP, Mėklos g. 13, Vandžiogala, Kauno raj. sav., 110 kV skirstyklos rekonstravimo projektas**	
		DOKUMENTO PAVADINIMAS Sąnaudų kiekių žiniaraštis	LAIDA 0
LT	STATYTOJAS / UŽSAKOVAS LITGRID AB	DOKUMENTO ŽYMUO 269-XX-TDP-PVA-T5.SŽ	LAPAS 1 / LAPŲ 2

PDF-XChange Editor Click to BUY NOW! www.pdf-xchange.com

Eil. Nr.	Pavadinimas ir techninės charakteristikos	Žymuo	Mato vnt.	Kiekis	Papil… duome…
3.	**Derinimo darbų žiniaraštis**				
3.1.	Teleinformacijos surinkimo ir perdavimo įrenginio instaliavimas, konfigūravimas / derinimas		kompl.	1	
3.2.	TSPĮ gamykliniai bandymai (ryšių spintoje) (FAT)	269-XX-TDP-PVA-T6.TS, 3.2sk.,3p.	kompl.	1	
3.3.	Protokolų programinės įrangos paruošimas		kompl.	1	
3.4.	TSPĮ bandymai, derinimas, atidavimas eksploatacijai		kompl.	1	
3.5.	TSPĮ mainų tarp TSPĮ, ryšio įrangos, pavarų, valdiklių, matavimų keitiklių konfigūravimas		kompl.	1	
3.6.	Kompleksiniai bandymai tarp TSPĮ ir RAA		kompl.	1	
3.7.	Kompleksiniai bandymai tarp TSPĮ ir DVS		kompl.	1	
3.8.	Pastočių laiko sinchronizavimo įrenginio konfigūravimas/derinimas		kompl.	1	
4.	**Darbų kiekių žiniaraštis (ESO)**				
4.1.	Kompleksiniai bandymai tarp LITGRID DVS ir ESO DMS		kompl.	1	STO-PSO signalai
5.	**Pakeitimai susijusiose pastotėse**				
5.1.	TSPĮ įrenginio konfigūravimo/derinimo darbai. Signalų pavadinimų pakeitimas, operatyvinių pavadinimu keitimas	Kauno 110 TP	kompl.	1	
5.2.	TSPĮ įrenginio konfigūravimo/derinimo darbai. Signalų pavadinimų pakeitimas, operatyvinių pavadinimu keitimas	Cukraus TP	kompl.	1	

PDF-XChange Editor
Click to BUY NOW!
www.pdf-xchange.com

6. BRĖŽINIAI

PDF-XChange Editor
Click to BUY NOW!
www.pdf-xchange.com

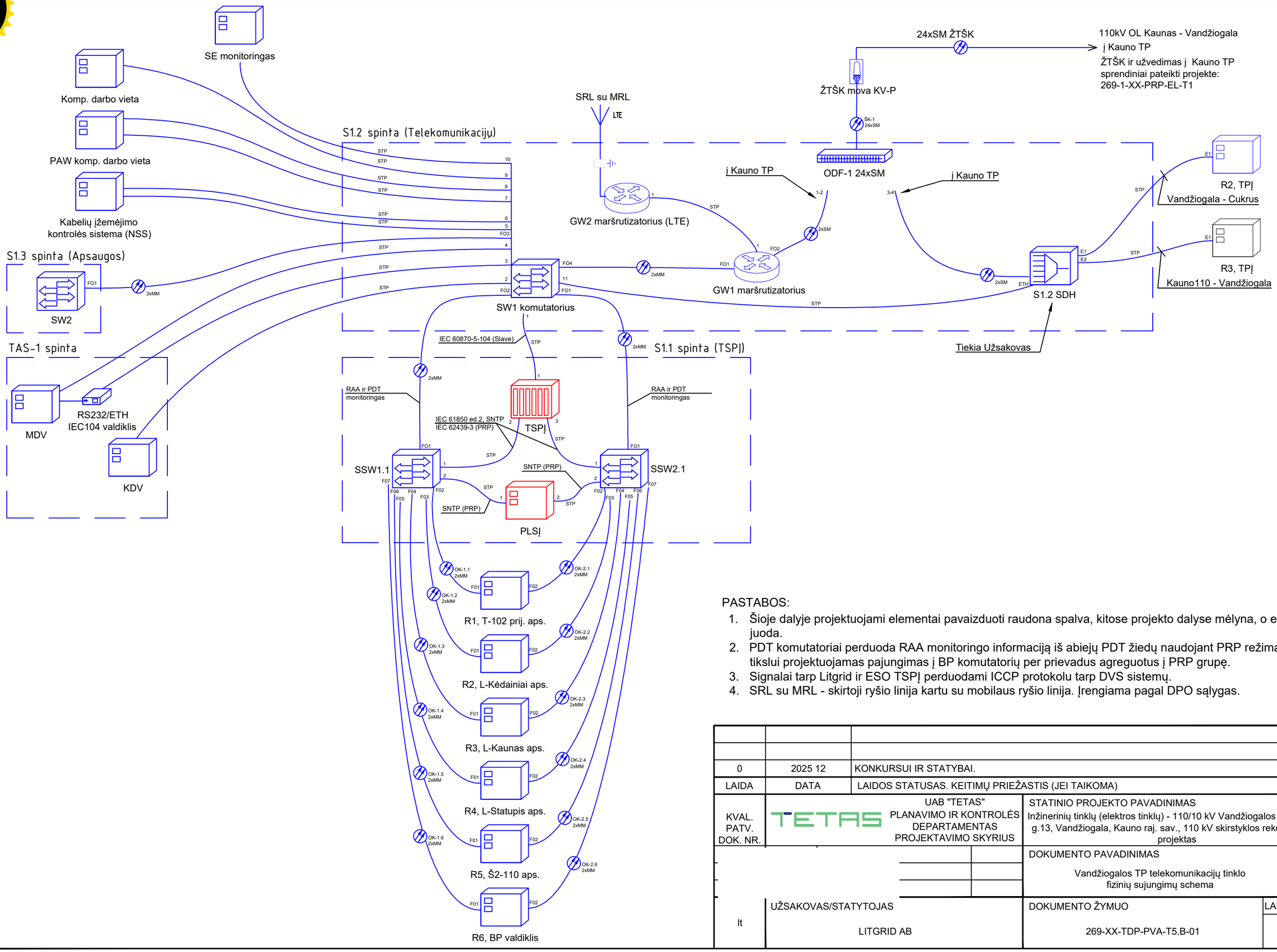

PASTABOS:

1. Šioje dalyje projektuojami elementai pavaizduoti raudona spalva, kitose projekto dalyse mėlyna, o esami juoda.
2. PDT komutatoriai perduoda RAA monitoringo informaciją iš abiejų PDT žiedų naudojant PRP režimą. Tam tikslui projektuojamas pajungimas į BP komutatorių per prievadus agreguotus į PRP grupę.
3. Signalai tarp Litgrid ir ESO TSPĮ perduodami ICCP protokolu tarp DVS sistemų.
4. SRL su MRL - skirtoji ryšio linija kartu su mobilaus ryšio linija. Įrengiama pagal DPO sąlygas.

0	2025 12	KONKURSUI IR STATYBAI.
LAIDA	DATA	LAIDOS STATUSAS. KEITIMŲ PRIEŽASTIS (JEI TAIKOMA)

KVAL. PATV. DOK. NR.	UAB "TETAS" PLANAVIMO IR KONTROLĖS DEPARTAMENTAS PROJEKTAVIMO SKYRIUS	STATINIO PROJEKTO PAVADINIMAS: Inžinerinių tinklų (elektros tinklų) - 110/10 kV Vandžiogalos TP, Mėklos g.13, Vandžiogala, Kauno raj. sav., 110 kV skirstyklos rekonstravimo projektas	
		DOKUMENTO PAVADINIMAS: Vandžiogalos TP telekomunikacijų tinklo fizinių sujungimų schema	LAIDA: 0
lt	UŽSAKOVAS/STATYTOJAS: LITGRID AB	DOKUMENTO ŽYMUO: 269-XX-TDP-PVA-T5.B-01	LAPAS: 1 / LAPŲ: 1

Data		
Parašas		
Vardas Pavardė		
Proj. dalis		

A3

PDF-XChange Editor
Click to BUY NOW!
www.pdf-xchange.com

S1.1 spinta (TSPĮ)

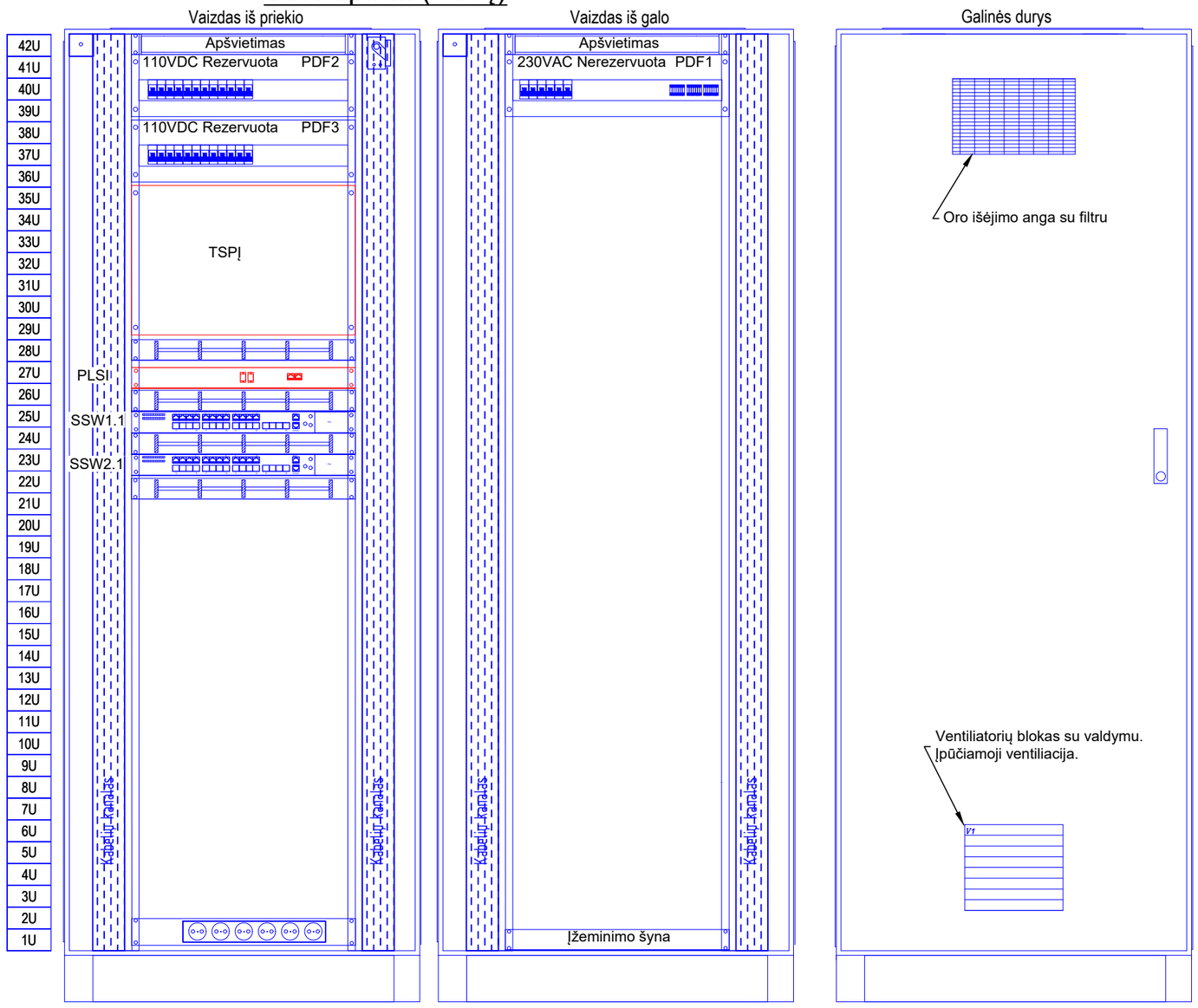

ŽAIBO IŠKROVIKLIO KORPUSAS

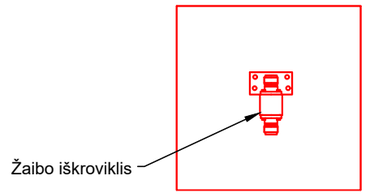

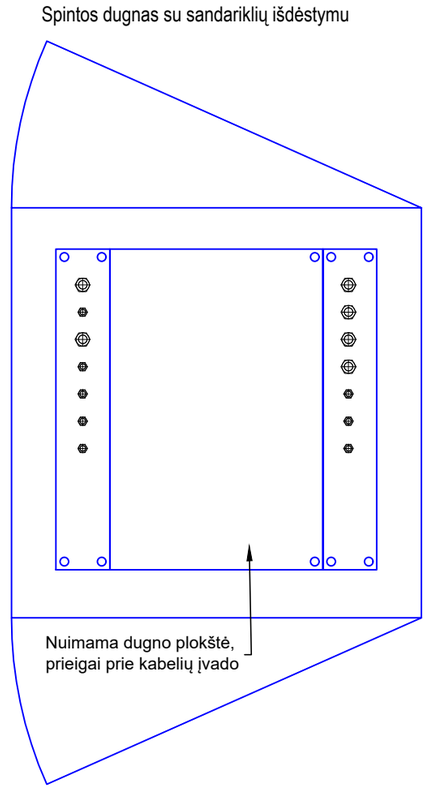

PASTABOS:
1. Raudonai pažymėti elementai projektuojami šioje dalyje, mėlynai - kitose.

0	2025 12	KONKURSUI IR STATYBAI.
LAIDA	DATA	LAIDOS STATUSAS. KEITIMŲ PRIEŽASTIS (JEI TAIKOMA)

KVAL. PATV. DOK. NR.	UAB "TETAS" PLANAVIMO IR KONTROLĖS DEPARTAMENTAS PROJEKTAVIMO SKYRIUS	STATINIO PROJEKTO PAVADINIMAS: Inžinerinių tinklų (elektros tinklų) - 110/10 kV Vandžiogalos TP, Mėklos g.13, Vandžiogala, Kauno raj. sav., 110 kV skirstyklos rekonstravimo projektas
		DOKUMENTO PAVADINIMAS: Įrenginių išdėstymas S1.1 spintoje — LAIDA: 0
lt	UŽSAKOVAS/STATYTOJAS: LITGRID AB	DOKUMENTO ŽYMUO: 269-XX-TDP-PVA-T5.B-02 — LAPAS: 1 — LAPŲ: 1

Data			
Parašas			
Vardas Pavardė			
Proj. dalis			

A3

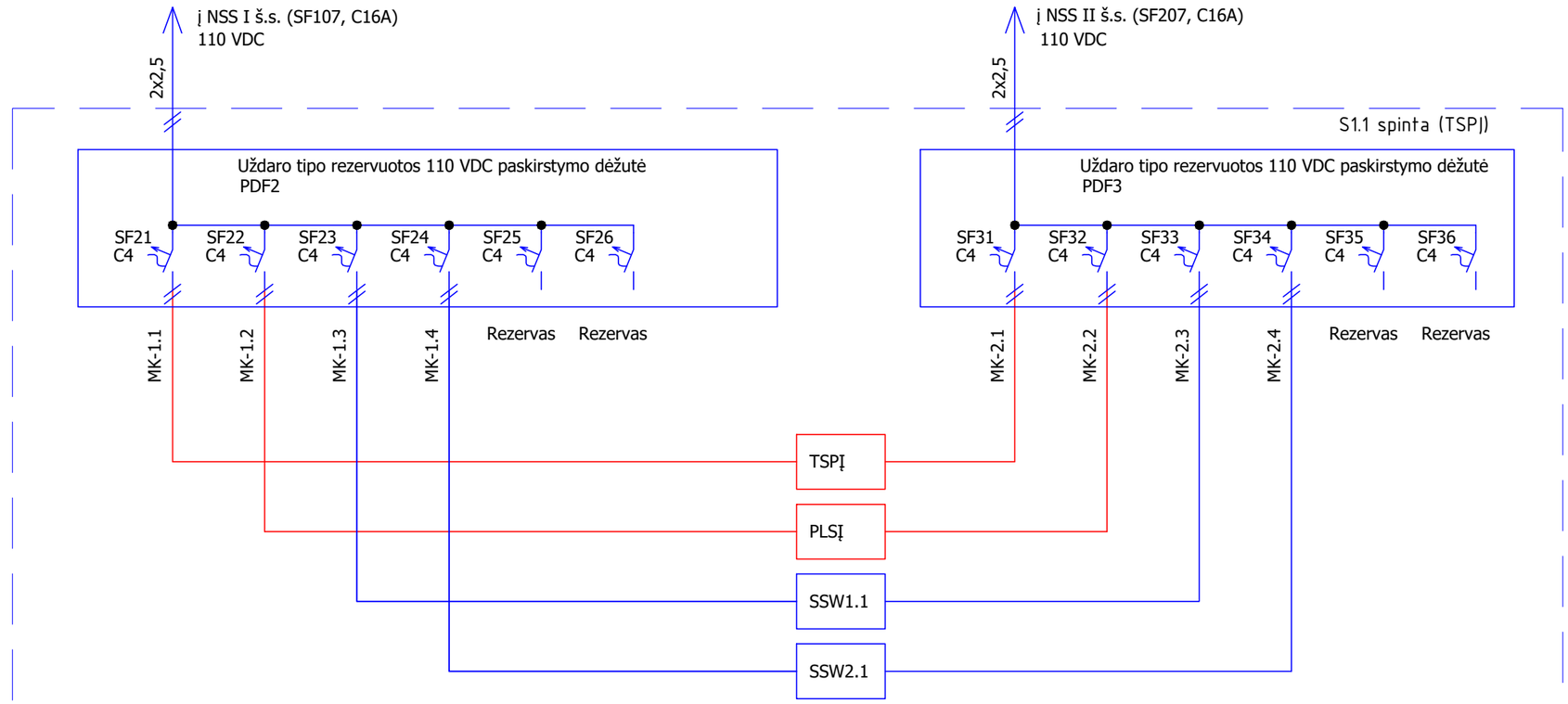

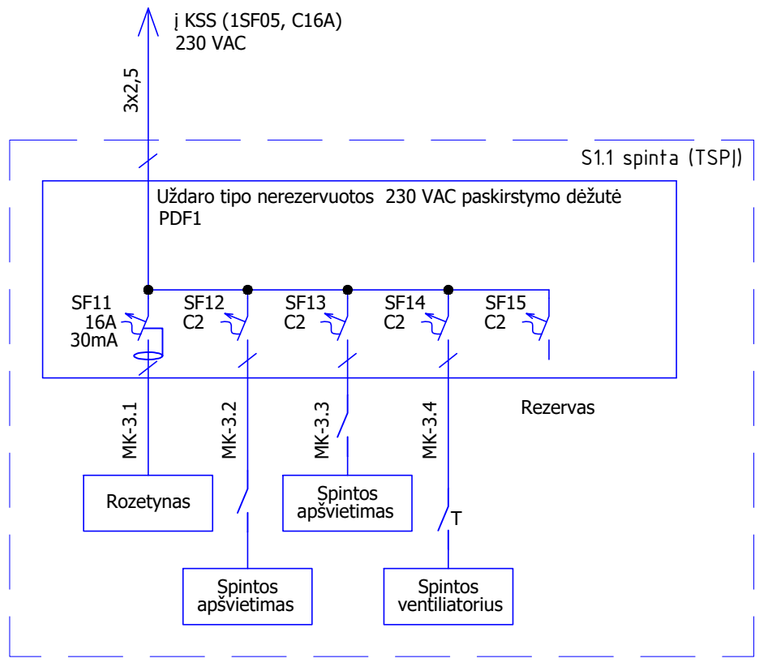

PASTABOS:

1. Raudonai pavaizduoti elementai projektuojami šioje projekto dalyje, mėlynai kitose dalyse, juodai esami.
2. 110 V DC naudojami dvipoliai automatiniai jungikliai. Jungikliai turi turėti padėties indikacijos kontaktus, būsenos perdavimui į bendrapastotinį valdiklį.
3. Automatinių jungiklių nominalus tikslinti darbo projekto metu, pagal įrangos galias.

0	2025 12	KONKURSUI IR STATYBAI.
LAIDA	DATA	LAIDOS STATUSAS. KEITIMŲ PRIEŽASTIS (JEI TAIKOMA)

KVAL. PATV. DOK. NR.	UAB "TETAS" PLANAVIMO IR KONTROLĖS DEPARTAMENTAS PROJEKTAVIMO SKYRIUS	STATINIO PROJEKTO PAVADINIMAS Inžinerinių tinklų (elektros tinklų) - 110/10 kV Vandžiogalos TP, Mėklos g.13, Vandžiogala, Kauno raj. sav., 110 kV skirstyklos rekonstravimo projektas
		DOKUMENTO PAVADINIMAS: S1.1 spintos įrenginių maitinimo schema — LAIDA: 0
lt	UŽSAKOVAS/STATYTOJAS: LITGRID AB	DOKUMENTO ŽYMUO: 269-XX-TDP-PVA-T5.B-03 — LAPAS: 1 — LAPŲ: 1

Data | Parašas | Vardas Pavardė | Proj. dalis

A3

PDF-XChange Editor
Click to BUY NOW!
www.pdf-xchange.com

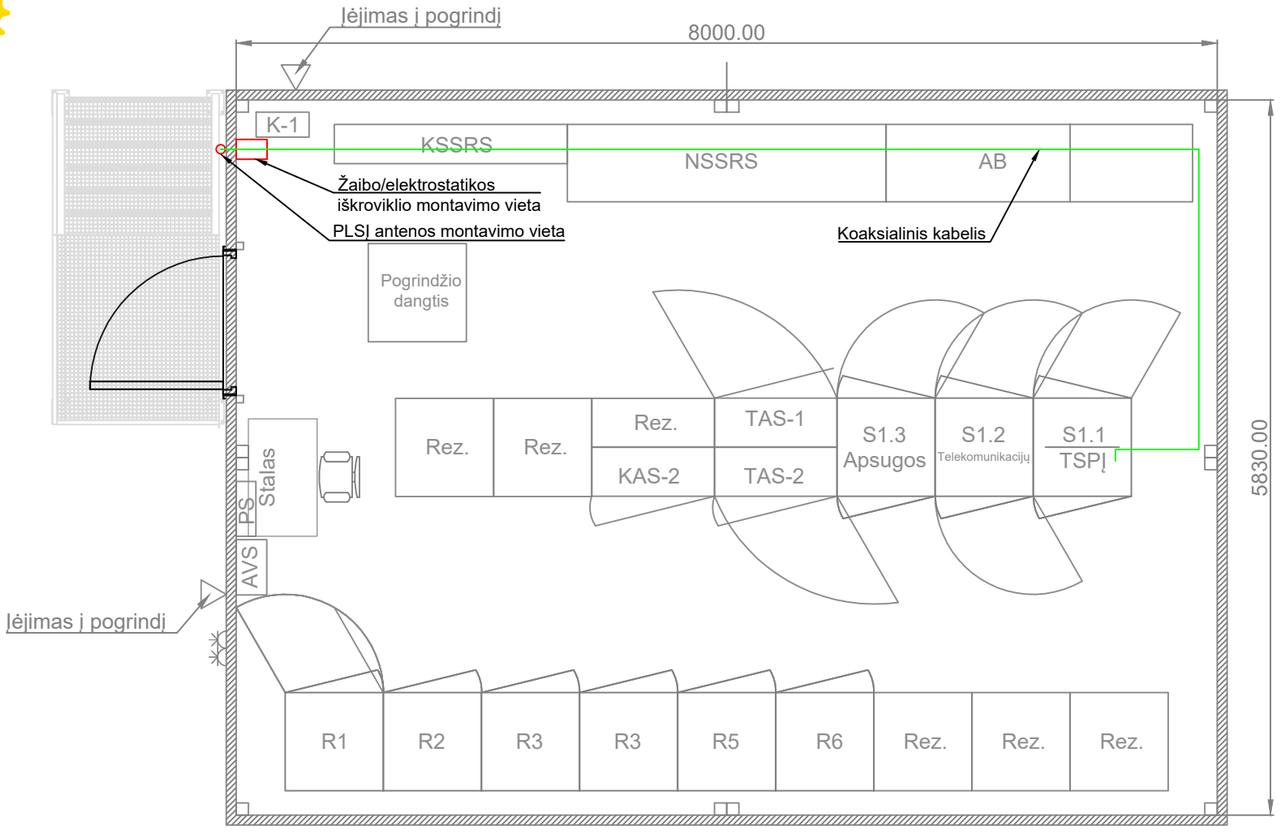

110 kV AS VP	
Žymėjimas	Reikšmė
R1...R6	Relinės apsaugos ir automatikos spintos
S1.1	TSPĮ spinta
S1.2	Telekomunikacijų spinta
S1.3	Apsaugos sistemų spinta
TAS-1	Kontrolinės apskaitos spinta
TAS-2	Kontrolinės apskaitos spinta
KAS-2	Komercinės apskaitos spinta
KSSRS	Kintamos srovės savų reikmių spinta
NSSRS	Nuolatinės srovės savų reikmių spinta
AB	Akumuliatorių baterija
AVS	Apšvietimo valdymo skydas
PS-1	Paskirstymo skydas
K-1	Keitiklis
Rez.	Rezervinės vietos

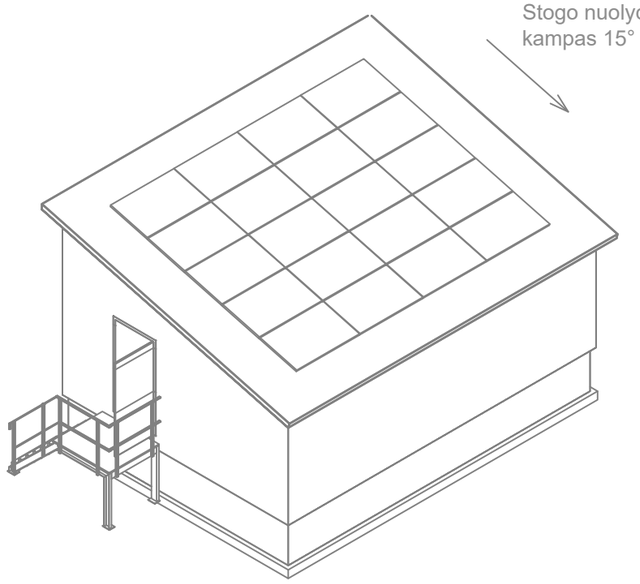

PLSĮ antenos tvirtinimo fragmentas

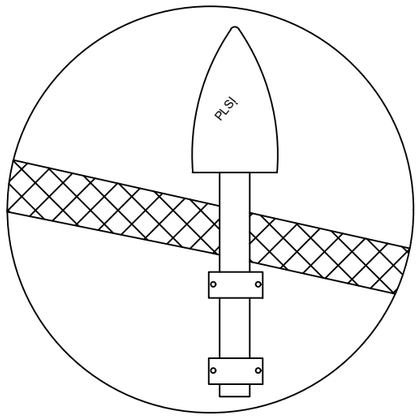

PASTABOS

1. Kabeliai PVP patalpose klojami kabelių kopėtėlėmis;
2. Montavimo darbus vykdyti vadovaujantis elektroninių ryšių infrastruktūros įrengimo, žymėjimo, priežiūros ir naudojimo taisyklių (Nr.1V-987), statybos taisyklių, Elektros įrenginių įrengimo bei Elektros įrenginių eksploatavimo saugos ir kt. taisyklių reikalavimais, bei gamintojo nurodymais;
3. Perėjimai per sienas ir perdangas sandarinami nedegia, lengvai ardoma medžiaga, pagal priešgaisrinės saugos reikalavimus;
4. PLSĮ antenos montavimo vieta parenkama pagal signalo lygį vietovėje.

0	2025 12	KONKURSUI IR STATYBAI.
LAIDA	DATA	LAIDOS STATUSAS. KEITIMŲ PRIEŽASTIS (JEI TAIKOMA)

KVAL. PATV. DOK. NR.	UAB "TETAS" PLANAVIMO IR KONTROLĖS DEPARTAMENTAS PROJEKTAVIMO SKYRIUS	STATINIO PROJEKTO PAVADINIMAS Inžinerinių tinklų (elektros tinklų) - 110/10 kV Vandžiogalos TP, Mėklos g.13, Vandžiogala, Kauno raj. sav., 110 kV skirstyklos rekonstravimo projektas
		DOKUMENTO PAVADINIMAS: Įrenginių išdėstymas valdymo pulte, M1:50 — LAIDA: 0
lt	UŽSAKOVAS/STATYTOJAS: LITGRID AB	DOKUMENTO ŽYMUO: 269-XX-TDP-PVA-T5.B-04 — LAPAS: 1 — LAPŲ: 2

Data			
Parašas			
Vardas Pavardė			
Proj. dalis			

A3

PDF-XChange Editor
Click to BUY NOW!
www.pdf-xchange.com

PLSĮ antenos tvirtinimo konstrukcija

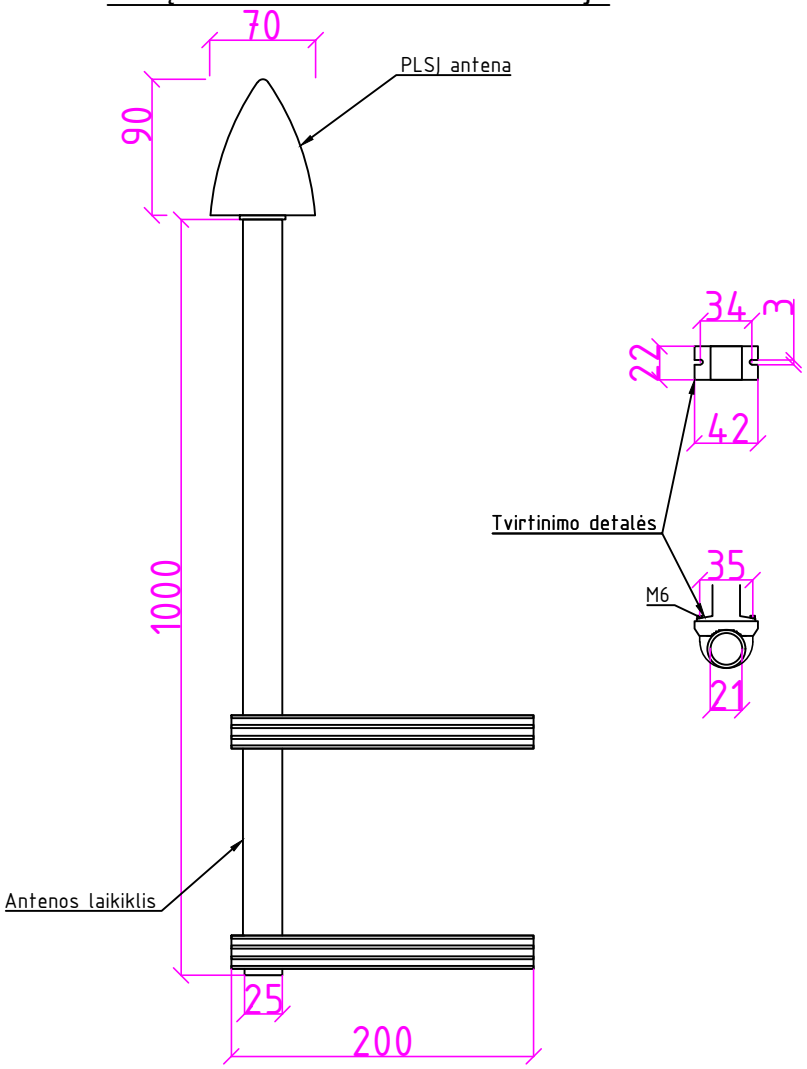

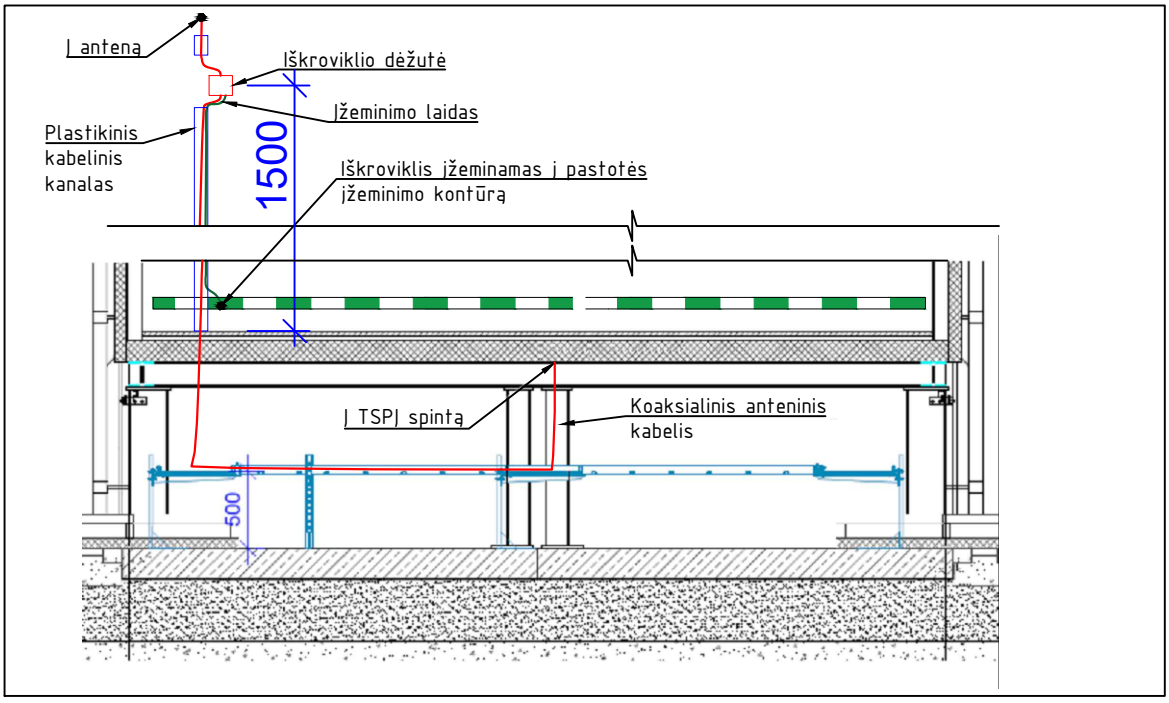

PASTABOS

1. Montavimo darbus vykdyti vadovaujantis elektroninių ryšių infrastruktūros įrengimo, žymėjimo, priežiūros ir naudojimo taisyklių (Nr.1V-987), statybos taisyklių, Elektros įrenginių įrengimo bei Elektros įrenginių eksploatavimo saugos ir kt. taisyklių reikalavimais, bei gamintojo nurodymais.
2. Perėjimai per sienas ir perdangas sandarinami nedegia, lengvai ardoma medžiaga, pagal priešgaisrinės saugos reikalavimus.

Data		
Parašas		
Vardas Pavardė		
Proj. dalis		

DOKUMENTO ŽYMUO	LAPAS	LAPŲ	LAIDA
269-XX-TDP-PVA-T5.B-04	2	2	0

PDF-XChange Editor
Click to BUY NOW!
www.pdf-xchange.com

PDF-XChange Editor
Click to BUY NOW!
www.pdf-xchange.com

7. PRIEDAI

PDF-XChange Editor
Click to BUY NOW!
www.pdf-xchange.com

PDF-XChange Editor
Click to BUY NOW!
www.pdf-xchange.com

PRIEDAS NR.1

VANDŽIOGALOS TP

SIGNALŲ SĄRAŠAS

PDF-XChange Editor Click to BUY NOW! www.pdf-xchange.com

Telesignalizacija											
Šaltinis					PSO DVS						
Nr.	Pastotė	Įtampa	Prijungimas	Objektas	Signalo pavadinimas	TS tipas	Būsenos				Pastaba
							00	01 (0)	10 (1)	11	
1. 110 EPL prijunginių TS skyriai.											
1.1 L-Kėdainiai (R2 spinta)											
1.1.1	Vandžiogala	110	L-Kėdainiai	L-Kėdainiai	L-Kėdainiai	DPI	Tarpinė	Išjungtas	Įjungtas	Klaida	
1.1.2	Vandžiogala	110	L-Kėdainiai	L-Kėdainiai	L-Kėdainiai SF6 dujų slėgis	SPI	-	Norma	Žemas	-	
1.1.3	Vandžiogala	110	L-Kėdainiai	L-Kėdainiai	L-Kėdainiai valdymas dėl SF6 dujų slėgio	SPI	-	Norma	Blokuotas	-	
1.1.4	Vandžiogala	110	L-Kėdainiai	L-Kėdainiai	L-Kėdainiai valdymo režimas	DPI	Išjungtas	Nuotolinis	Vietinis	Klaida	
1.1.5	Vandžiogala	110	L-Kėdainiai	L-Kėdainiai	L-Kėdainiai pavaros aj	SPI	-	Išjungtas	Įjungtas	-	
1.1.6	Vandžiogala	110	L-Kėdainiai	L-Kėdainiai	L-Kėdainiai pavara	SPI	-	Neparuošta	Paruošta	-	
1.1.7	Vandžiogala	110	L-Kėdainiai	L-Kėdainiai	L-Kėdainiai įjungimo grandinė	SPI	-	Norma	Gedimas	-	
1.1.8	Vandžiogala	110	L-Kėdainiai	L-Kėdainiai	L-Kėdainiai išjungimo grandinė I	SPI	-	Norma	Gedimas	-	
1.1.9	Vandžiogala	110	L-Kėdainiai	L-Kėdainiai	L-Kėdainiai išjungimo grandinė II	SPI	-	Norma	Gedimas	-	
1.1.10	Vandžiogala	110	L-Kėdainiai	L-Kd-2	L-Kd-2	DPI	Tarpinė	Išjungtas	Įjungtas	Klaida	
1.1.11	Vandžiogala	110	L-Kėdainiai	L-Kd-2	L-Kd-2 valdymo režimas	DPI	Išjungtas	Nuotolinis	Vietinis	Klaida	
1.1.12	Vandžiogala	110	L-Kėdainiai	L-Kd-2	L-Kd-2 pavaros aj	SPI	-	Išjungtas	Įjungtas	-	
1.1.13	Vandžiogala	110	L-Kėdainiai	L-Kd-0	L-Kd-0	DPI	Tarpinė	Išjungtas	Įjungtas	Klaida	
1.1.14	Vandžiogala	110	L-Kėdainiai	L-Kd-0	L-Kd-0 valdymo režimas	DPI	Išjungtas	Nuotolinis	Vietinis	Klaida	
1.1.15	Vandžiogala	110	L-Kėdainiai	L-Kd-0	L-Kd-0 pavaros aj	SPI	-	Išjungtas	Įjungtas	-	
1.1.16	Vandžiogala	110	L-Kėdainiai	L-Kd-ž	L-Kd-ž	DPI	Tarpinė	Išjungtas	Įjungtas	Klaida	
1.1.17	Vandžiogala	110	L-Kėdainiai	L-Kd-ž	L-Kd-ž valdymo režimas	DPI	Išjungtas	Nuotolinis	Vietinis	Klaida	
1.1.18	Vandžiogala	110	L-Kėdainiai	L-Kd-ž	L-Kd-ž pavaros aj	SPI	-	Išjungtas	Įjungtas	-	
1.1.19	Vandžiogala	110	L-Kėdainiai	RAA	L-Kėdainiai RAA dvipozicinių relių aj	SPI	-	Išjungtas	Įjungtas	-	
1.1.20	Vandžiogala	110	L-Kėdainiai	RAA	L-Kėdainiai įjungimo ir I išjungimo gr. aj	SPI	-	Išjungtas	Įjungtas	-	
1.1.21	Vandžiogala	110	L-Kėdainiai	RAA	L-Kėdainiai II išjungimo gr. aj	SPI	-	Išjungtas	Įjungtas	-	
1.1.22	Vandžiogala	110	L-Kėdainiai	RAA	L-Kėdainiai Dist. I	SPI	-	Norma	Suveikė	-	
1.1.23	Vandžiogala	110	L-Kėdainiai	RAA	L-Kėdainiai Dist. II	SPI	-	Norma	Suveikė	-	
1.1.24	Vandžiogala	110	L-Kėdainiai	RAA	L-Kėdainiai Dist. III	SPI	-	Norma	Suveikė	-	
1.1.25	Vandžiogala	110	L-Kėdainiai	RAA	L-Kėdainiai Dist. IV	SPI	-	Norma	Suveikė	-	
1.1.26	Vandžiogala	110	L-Kėdainiai	RAA	L-Kėdainiai Dist. V	SPI	-	Norma	Suveikė	-	
1.1.27	Vandžiogala	110	L-Kėdainiai	RAA	L-Kėdainiai Dist. pagreit.	SPI	-	Norma	Suveikė	-	
1.1.28	Vandžiogala	110	L-Kėdainiai	RAA	L-Kėdainiai Dist. blokavimas	SPI	-	Norma	Suveikė	-	
1.1.29	Vandžiogala	110	L-Kėdainiai	RAA	L-Kėdainiai Ž I	SPI	-	Norma	Suveikė	-	
1.1.30	Vandžiogala	110	L-Kėdainiai	RAA	L-Kėdainiai Ž II	SPI	-	Norma	Suveikė	-	
1.1.31	Vandžiogala	110	L-Kėdainiai	RAA	L-Kėdainiai Ž III	SPI	-	Norma	Suveikė	-	
1.1.32	Vandžiogala	110	L-Kėdainiai	RAA	L-Kėdainiai Ž IV	SPI	-	Norma	Suveikė	-	
1.1.33	Vandžiogala	110	L-Kėdainiai	RAA	L-Kėdainiai Ž pagreit.	SPI	-	Norma	Suveikė	-	
1.1.34	Vandžiogala	110	L-Kėdainiai	RAA	L-Kėdainiai rez. MSA	SPI	-	Norma	Suveikė	-	
1.1.35	Vandžiogala	110	L-Kėdainiai	RAA	L-Kėdainiai perkrova (į signalą, I>=XXX A)	SPI	-	Norma	Suveikė	-	
1.1.36	Vandžiogala	110	L-Kėdainiai	RAA	L-Kėdainiai perkrova (į išjungimą, I>=XXX A)	SPI	-	Norma	Suveikė	-	
1.1.37	Vandžiogala	110	L-Kėdainiai	RAA	L-Kėdainiai JRĮ	SPI	-	Norma	Suveikė	-	

PDF-XChange Editor Click to BUY NOW! www.pdf-xchange.com

1.1.38	Vandžiogala	110	L-Kėdainiai	RAA	L-Kėdainiai AKĮ	SPI	-	Norma	Suveikė	-	
1.1.39	Vandžiogala	110	L-Kėdainiai	RAA	L-Kėdainiai RAA terminalo F01 I grandinės (R2)	SPI	-	Norma	Gedimas	-	
1.1.40	Vandžiogala	110	L-Kėdainiai	RAA	L-Kėdainiai RAA terminalo F01 U grandinės (R2)	SPI	-	Norma	Gedimas	-	
1.1.41	Vandžiogala	110	L-Kėdainiai	RAA	L-Kėdainiai JRĮ (RFVT)	SPI	-	Išjungta	Įjungta	-	
1.1.42	Vandžiogala	110	L-Kėdainiai	RAA	L-Kėdainiai AKĮ (RFVT)	SPI	-	Išjungta	Įjungta	-	
1.1.43	Vandžiogala	110	L-Kėdainiai	RAA	L-Kėdainiai išjungimas nuo Š2-110 ŠDA ir JRĮ (RFVT)	SPI	-	Išjungta	Įjungta	-	
1.1.44	Vandžiogala	110	L-Kėdainiai	RAA	L-Kėdainiai AKĮ; JRĮ paleidimas nuo Š2-110 ŠDA (RFVT)	SPI	-	Išjungta	Įjungta	-	
1.1.45	Vandžiogala	110	L-Kėdainiai	RAA	L-Kėdainiai perkrova (LRFVT)	SPI	-	Išjungta	Įjungta	-	
1.1.46	Vandžiogala	110	L-Kėdainiai	RAA	L-Kėdainiai RAA nuostatų grupė I (R2-F01)	SPI	-	Išjungta	Įjungta	-	
1.1.47	Vandžiogala	110	L-Kėdainiai	RAA	L-Kėdainiai RAA nuostatų grupė II (R2-F01)	SPI	-	Išjungta	Įjungta	-	
1.1.48	Vandžiogala	110	L-Kėdainiai	RAA	L-Kėdainiai RAA nuostatų grupė III (R2-F01)	SPI	-	Išjungta	Įjungta	-	
1.1.49	Vandžiogala	110	L-Kėdainiai	RAA	L-Kėdainiai RAA nuostatų grupė IV (R2-F01)	SPI	-	Išjungta	Įjungta	-	
1.1.50	Vandžiogala	110	L-Kėdainiai	RAA	L-Kėdainiai prijunginio nuotolinio valdymo režimas (R2-F01)	SPI	-	DVS	Valdiklis	-	
1.1.51	Vandžiogala	110	L-Kėdainiai	RAA	L-Kėdainiai RAA terminalo F01 fizinė sąsaja Ch1/Ch2 (R2)	SPI	-	Norma	Gedimas	-	
1.1.52	Vandžiogala	110	ĮT-102	RAA	ĮT-102 (žvaigždė RAA) U grandinių aj (ĮT-101 gnybt.-SF23)	SPI	-	Išjungtas	Įjungtas	-	
1.1.53	Vandžiogala	110	ĮT-102	RAA	ĮT-102 (atv. trik. RAA) U grandinių aj (ĮT-102 gnybt.-SF31)	SPI	-	Išjungtas	Įjungtas	-	
1.1.54	Vandžiogala	110	T-102	RAA	T-102 RAA terminalas F01 (R1)	SPI	-	Norma	Gedimas	-	
1.1.55	Vandžiogala	110	T-102	RAA	T-102 RAA terminalo F01 aj (R1-SF1)	SPI	-	Išjungtas	Įjungtas	-	
1.1.56	Vandžiogala	110	T-102	RAA	T-102 RAA terminalo F01 BI aj (R1-SF2)	SPI	-	Išjungtas	Įjungtas	-	
1.1.57	Vandžiogala	110	L-Kėdainiai	RAA	L-Cukrus TPĮ	SPI	-	Norma	Gedimas	-	
1.1.58	Vandžiogala	110	L-Kėdainiai	RAA	L-Cukrus TPĮ ryšio kanalas	SPI	-	Norma	Gedimas	-	
1.1.59	Vandžiogala	110	L-Kėdainiai	RAA	L-Cukrus TPĮ aj	SPI	-	Išjungtas	Įjungtas	-	
1.1.60	Vandžiogala	110	L-Kėdainiai	RAA	L-Cukrus TPĮ gauta 1k. `JRĮ`	SPI	-	Norma	Suveikė	-	
1.1.61	Vandžiogala	110	L-Kėdainiai	RAA	L-Cukrus TPĮ gauta 2k. `Dist., Ž pagreit.`	SPI	-	Norma	Suveikė	-	
1.1.62	Vandžiogala	110	L-Kėdainiai	RAA	L-Cukrus TPĮ išsiųsta 1k. `JRĮ`	SPI	-	Norma	Suveikė	-	
1.1.63	Vandžiogala	110	L-Kėdainiai	RAA	L-Cukrus TPĮ išsiųsta 2k. `Dist., Ž pagreit.`	SPI	-	Norma	Suveikė	-	
1.1.64	Vandžiogala	110	L-Kėdainiai	RAA	L-Cukrus TPĮ imt./siųst. 1k. `JRĮ`	SPI	-	Išjungta	Įjungta	-	
1.1.65	Vandžiogala	110	L-Kėdainiai	RAA	L-Cukrus TPĮ imt./siųst. 2k. `Dist., Ž pagreit.`	SPI	-	Išjungta	Įjungta	-	
1.2 L-Kaunas (R3 spinta)											
1.2.1	Vandžiogala	110	L-Kaunas	L-Kaunas	L-Kaunas	DPI	Tarpinė	Išjungtas	Įjungtas	Klaida	
1.2.2	Vandžiogala	110	L-Kaunas	L-Kaunas	L-Kaunas SF6 dujų slėgis	SPI	-	Norma	Žemas	-	
1.2.3	Vandžiogala	110	L-Kaunas	L-Kaunas	L-Kaunas valdymas dėl SF6 dujų slėgio	SPI	-	Norma	Blokuotas	-	
1.2.4	Vandžiogala	110	L-Kaunas	L-Kaunas	L-Kaunas valdymo režimas	DPI	Išjungtas	Nuotolinis	Vietinis	Klaida	
1.2.5	Vandžiogala	110	L-Kaunas	L-Kaunas	L-Kaunas pavaros aj	SPI	-	Išjungtas	Įjungtas	-	
1.2.6	Vandžiogala	110	L-Kaunas	L-Kaunas	L-Kaunas pavara	SPI	-	Neparuošta	Paruošta	-	
1.2.7	Vandžiogala	110	L-Kaunas	L-Kaunas	L-Kaunas įjungimo grandinė	SPI	-	Norma	Gedimas	-	
1.2.8	Vandžiogala	110	L-Kaunas	L-Kaunas	L-Kaunas išjungimo grandinė I	SPI	-	Norma	Gedimas	-	
1.2.9	Vandžiogala	110	L-Kaunas	L-Kaunas	L-Kaunas išjungimo grandinė II	SPI	-	Norma	Gedimas	-	
1.2.10	Vandžiogala	110	L-Kaunas	L-Kn-2	L-Kn-2	DPI	Tarpinė	Išjungtas	Įjungtas	Klaida	
1.2.11	Vandžiogala	110	L-Kaunas	L-Kn-2	L-Kn-2 valdymo režimas	DPI	Išjungtas	Nuotolinis	Vietinis	Klaida	
1.2.12	Vandžiogala	110	L-Kaunas	L-Kn-2	L-Kn-2 pavaros aj	SPI	-	Išjungtas	Įjungtas	-	
1.2.13	Vandžiogala	110	L-Kaunas	L-Kn-0	L-Kn-0	DPI	Tarpinė	Išjungtas	Įjungtas	Klaida	
1.2.14	Vandžiogala	110	L-Kaunas	L-Kn-0	L-Kn-0 valdymo režimas	DPI	Išjungtas	Nuotolinis	Vietinis	Klaida	
1.2.15	Vandžiogala	110	L-Kaunas	L-Kn-0	L-Kn-0 pavaros aj	SPI	-	Išjungtas	Įjungtas	-	

PDF-XChange Editor Click to BUY NOW! www.pdf-xchange.com

1.2.16	Vandžiogala	110	L-Kaunas	L-Kn-ž	L-Kn-ž	DPI	Tarpinė	Išjungtas	Įjungtas	Klaida		
1.2.17	Vandžiogala	110	L-Kaunas	L-Kn-ž	L-Kn-ž valdymo režimas	DPI	Išjungtas	Nuotolinis	Vietinis	Klaida		
1.2.18	Vandžiogala	110	L-Kaunas	L-Kn-ž	L-Kn-ž pavaros aj	SPI	-	Išjungtas	Įjungtas	-		
1.2.19	Vandžiogala	110	L-Kaunas	RAA	L-Kaunas RAA dvipozicinių relių aj	SPI	-	Išjungtas	Įjungtas	-		
1.2.20	Vandžiogala	110	L-Kaunas	RAA	L-Kaunas įjungimo ir I išjungimo gr. aj	SPI	-	Išjungtas	Įjungtas	-		
1.2.21	Vandžiogala	110	L-Kaunas	RAA	L-Kaunas II išjungimo gr. aj	SPI	-	Išjungtas	Įjungtas	-		
1.2.22	Vandžiogala	110	L-Kaunas	RAA	L-Kaunas Dist. I	SPI	-	Norma	Suveikė	-		
1.2.23	Vandžiogala	110	L-Kaunas	RAA	L-Kaunas Dist. II	SPI	-	Norma	Suveikė	-		
1.2.24	Vandžiogala	110	L-Kaunas	RAA	L-Kaunas Dist. III	SPI	-	Norma	Suveikė	-		
1.2.25	Vandžiogala	110	L-Kaunas	RAA	L-Kaunas Dist. IV	SPI	-	Norma	Suveikė	-		
1.2.26	Vandžiogala	110	L-Kaunas	RAA	L-Kaunas Dist. V	SPI	-	Norma	Suveikė	-		
1.2.27	Vandžiogala	110	L-Kaunas	RAA	L-Kaunas Dist. pagreit.	SPI	-	Norma	Suveikė	-		
1.2.28	Vandžiogala	110	L-Kaunas	RAA	L-Kaunas Dist. blokavimas	SPI	-	Norma	Suveikė	-		
1.2.29	Vandžiogala	110	L-Kaunas	RAA	L-Kaunas Ž I	SPI	-	Norma	Suveikė	-		
1.2.30	Vandžiogala	110	L-Kaunas	RAA	L-Kaunas Ž II	SPI	-	Norma	Suveikė	-		
1.2.31	Vandžiogala	110	L-Kaunas	RAA	L-Kaunas Ž III	SPI	-	Norma	Suveikė	-		
1.2.32	Vandžiogala	110	L-Kaunas	RAA	L-Kaunas Ž IV	SPI	-	Norma	Suveikė	-		
1.2.33	Vandžiogala	110	L-Kaunas	RAA	L-Kaunas Ž pagreit.	SPI	-	Norma	Suveikė	-		
1.2.34	Vandžiogala	110	L-Kaunas	RAA	L-Kaunas rez. MSA	SPI	-	Norma	Suveikė	-		
1.2.35	Vandžiogala	110	L-Kaunas	RAA	L-Kaunas perkrova (į signalą, I>=XXX A)	SPI	-	Norma	Suveikė	-		
1.2.36	Vandžiogala	110	L-Kaunas	RAA	L-Kaunas perkrova (į išjungimą, I>=XXX A)	SPI	-	Norma	Suveikė	-		
1.2.37	Vandžiogala	110	L-Kaunas	RAA	L-Kaunas JRĮ	SPI	-	Norma	Suveikė	-		
1.2.38	Vandžiogala	110	L-Kaunas	RAA	L-Kaunas AKĮ	SPI	-	Norma	Suveikė	-		
1.2.39	Vandžiogala	110	L-Kaunas	RAA	L-Kaunas RAA terminalo F01 I grandinės (R3)	SPI	-	Norma	Gedimas	-		
1.2.40	Vandžiogala	110	L-Kaunas	RAA	L-Kaunas RAA terminalo F01 U grandinės (R3)	SPI	-	Norma	Gedimas	-		
1.2.41	Vandžiogala	110	L-Kaunas	RAA	L-Kaunas JRĮ (RFVT)	SPI	-	Išjungta	Įjungta	-		
1.2.42	Vandžiogala	110	L-Kaunas	RAA	L-Kaunas AKĮ (RFVT)	SPI	-	Išjungta	Įjungta	-		
1.2.43	Vandžiogala	110	L-Kaunas	RAA	L-Kaunas išjungimas nuo Š2-110 ŠDA ir JRĮ (RFVT)	SPI	-	Išjungta	Įjungta	-		
1.2.44	Vandžiogala	110	L-Kaunas	RAA	L-Kaunas AKĮ; JRĮ paleidimas nuo Š2-110 ŠDA (RFVT)	SPI	-	Išjungta	Įjungta	-		
1.2.45	Vandžiogala	110	L-Kaunas	RAA	L-Kaunas perkrova (LRFVT)	SPI	-	Išjungta	Įjungta	-		
1.2.46	Vandžiogala	110	L-Kaunas	RAA	L-Kaunas RAA nuostatų grupė I (R3-F01)	SPI	-	Išjungta	Įjungta	-		
1.2.47	Vandžiogala	110	L-Kaunas	RAA	L-Kaunas RAA nuostatų grupė II (R3-F01)	SPI	-	Išjungta	Įjungta	-		
1.2.48	Vandžiogala	110	L-Kaunas	RAA	L-Kaunas RAA nuostatų grupė III (R3-F01)	SPI	-	Išjungta	Įjungta	-		
1.2.49	Vandžiogala	110	L-Kaunas	RAA	L-Kaunas RAA nuostatų grupė IV (R3-F01)	SPI	-	Išjungta	Įjungta	-		
1.2.50	Vandžiogala	110	L-Kaunas	RAA	L-Kaunas prijunginio nuotolinio valdymo režimas (R3-F01)	SPI	-	DVS	Valdiklis	-		
1.2.51	Vandžiogala	110	L-Kaunas	RAA	L-Kaunas RAA terminalo F01 fizinė sąsaja Ch1/Ch2 (R3)	SPI	-	Norma	Gedimas	-		
1.2.52	Vandžiogala	110	L-Kėdainiai	RAA	L-Kėdainiai RAA terminalas F01 (R2)	SPI	-	Norma	Gedimas	-		
1.2.53	Vandžiogala	110	L-Kėdainiai	RAA	L-Kėdainiai RAA terminalo F01 aj (R2-SF1)	SPI	-	Išjungtas	Įjungtas	-		
1.2.54	Vandžiogala	110	L-Kėdainiai	RAA	L-Kėdainiai RAA terminalo F01 BI aj (R2-SF2)	SPI	-	Išjungtas	Įjungtas	-		

1.1.55	Vandžiogala	110	L-Kaunas	RAA	L-Kaunas TPĮ	SPI	-	Norma	Gedimas	-	
1.1.56	Vandžiogala	110	L-Kaunas	RAA	L-Kaunas TPĮ ryšio kanalas	SPI	-	Norma	Gedimas	-	
1.1.57	Vandžiogala	110	L-Kaunas	RAA	L-Kaunas TPĮ aj	SPI	-	Išjungtas	Įjungtas	-	
1.1.58	Vandžiogala	110	L-Kaunas	RAA	L-Kaunas TPĮ gauta 1k. `JRĮ`	SPI	-	Norma	Suveikė	-	
1.1.59	Vandžiogala	110	L-Kaunas	RAA	L-Kaunas TPĮ gauta 2k. `Dist., Ž pagreit.`	SPI	-	Norma	Suveikė	-	

PDF-XChange Editor Click to BUY NOW! www.pdf-xchange.com

1.1.60	Vandžiogala	110	L-Kaunas	RAA	L-Kaunas TPĮ išsiųsta 1k. `JRĮ`	SPI	-	Norma	Suveikė	-	
1.1.61	Vandžiogala	110	L-Kaunas	RAA	L-Kaunas TPĮ išsiųsta 2k. `Dist., Ž pagreit.`	SPI	-	Norma	Suveikė	-	
1.1.62	Vandžiogala	110	L-Kaunas	RAA	L-Kaunas TPĮ imt./siųst. 1k. `JRĮ`	SPI	-	Išjungta	Įjungta	-	
1.1.63	Vandžiogala	110	L-Kaunas	RAA	L-Kaunas TPĮ imt./siųst. 2k. `Dist., Ž pagreit.`	SPI	-	Išjungta	Įjungta	-	
1.3 L-Statupis (R4 spinta)											
1.3.1	Vandžiogala	110	L-Statupis	L-Statupis	L-Statupis	DPI	Tarpinė	Išjungtas	Įjungtas	Klaida	
1.3.2	Vandžiogala	110	L-Statupis	L-Statupis	L-Statupis SF6 dujų slėgis	SPI	-	Norma	Žemas	-	
1.3.3	Vandžiogala	110	L-Statupis	L-Statupis	L-Statupis valdymas dėl SF6 dujų slėgio	SPI	-	Norma	Blokuotas	-	
1.3.4	Vandžiogala	110	L-Statupis	L-Statupis	L-Statupis valdymo režimas	DPI	Išjungtas	Nuotolinis	Vietinis	Klaida	
1.3.5	Vandžiogala	110	L-Statupis	L-Statupis	L-Statupis pavaros aj	SPI	-	Išjungtas	Įjungtas	-	
1.3.6	Vandžiogala	110	L-Statupis	L-Statupis	L-Statupis pavara	SPI	-	Neparuošta	Paruošta	-	
1.3.7	Vandžiogala	110	L-Statupis	L-Statupis	L-Statupis įjungimo grandinė	SPI	-	Norma	Gedimas	-	
1.3.8	Vandžiogala	110	L-Statupis	L-Statupis	L-Statupis išjungimo grandinė I	SPI	-	Norma	Gedimas	-	
1.3.9	Vandžiogala	110	L-Statupis	L-Statupis	L-Statupis išjungimo grandinė II	SPI	-	Norma	Gedimas	-	
1.3.10	Vandžiogala	110	L-Statupis	L-St-2	L-St-2	DPI	Tarpinė	Išjungtas	Įjungtas	Klaida	
1.3.11	Vandžiogala	110	L-Statupis	L-St-2	L-St-2 valdymo režimas	DPI	Išjungtas	Nuotolinis	Vietinis	Klaida	
1.3.12	Vandžiogala	110	L-Statupis	L-St-2	L-St-2 pavaros aj	SPI	-	Išjungtas	Įjungtas	-	
1.3.13	Vandžiogala	110	L-Statupis	L-St-0	L-St-0	DPI	Tarpinė	Išjungtas	Įjungtas	Klaida	
1.3.14	Vandžiogala	110	L-Statupis	L-St-0	L-St-0 valdymo režimas	DPI	Išjungtas	Nuotolinis	Vietinis	Klaida	
1.3.15	Vandžiogala	110	L-Statupis	L-St-0	L-St-0 pavaros aj	SPI	-	Išjungtas	Įjungtas	-	
1.3.16	Vandžiogala	110	L-Statupis	L-St-ž	L-St-ž	DPI	Tarpinė	Išjungtas	Įjungtas	Klaida	
1.3.17	Vandžiogala	110	L-Statupis	L-St-ž	L-St-ž valdymo režimas	DPI	Išjungtas	Nuotolinis	Vietinis	Klaida	
1.3.18	Vandžiogala	110	L-Statupis	L-St-ž	L-St-ž pavaros aj	SPI	-	Išjungtas	Įjungtas	-	
1.3.19	Vandžiogala	110	L-Statupis	RAA	L-Statupis RAA dvipozicinių relių aj	SPI	-	Išjungtas	Įjungtas	-	
1.3.20	Vandžiogala	110	L-Statupis	RAA	L-Statupis įjungimo ir I išjungimo gr. aj	SPI	-	Išjungtas	Įjungtas	-	
1.3.21	Vandžiogala	110	L-Statupis	RAA	L-Statupis II išjungimo gr. aj	SPI	-	Išjungtas	Įjungtas	-	
1.3.22	Vandžiogala	110	L-Statupis	RAA	L-Statupis Dist. I	SPI	-	Norma	Suveikė	-	
1.3.23	Vandžiogala	110	L-Statupis	RAA	L-Statupis Dist. II	SPI	-	Norma	Suveikė	-	
1.3.24	Vandžiogala	110	L-Statupis	RAA	L-Statupis Dist. III	SPI	-	Norma	Suveikė	-	
1.3.25	Vandžiogala	110	L-Statupis	RAA	L-Statupis Dist. IV	SPI	-	Norma	Suveikė	-	
1.3.26	Vandžiogala	110	L-Statupis	RAA	L-Statupis Dist. V	SPI	-	Norma	Suveikė	-	
1.3.27	Vandžiogala	110	L-Statupis	RAA	L-Statupis Dist. pagreit.	SPI	-	Norma	Suveikė	-	
1.3.28	Vandžiogala	110	L-Statupis	RAA	L-Statupis Dist. blokavimas	SPI	-	Norma	Suveikė	-	
1.3.29	Vandžiogala	110	L-Statupis	RAA	L-Statupis Ž I	SPI	-	Norma	Suveikė	-	
1.3.30	Vandžiogala	110	L-Statupis	RAA	L-Statupis Ž II	SPI	-	Norma	Suveikė	-	
1.3.31	Vandžiogala	110	L-Statupis	RAA	L-Statupis Ž III	SPI	-	Norma	Suveikė	-	
1.3.32	Vandžiogala	110	L-Statupis	RAA	L-Statupis Ž IV	SPI	-	Norma	Suveikė	-	
1.3.33	Vandžiogala	110	L-Statupis	RAA	L-Statupis Ž pagreit.	SPI	-	Norma	Suveikė	-	
1.3.34	Vandžiogala	110	L-Statupis	RAA	L-Statupis rez. MSA	SPI	-	Norma	Suveikė	-	
1.3.35	Vandžiogala	110	L-Statupis	RAA	L-Statupis perkrova (į signalą, I>=XXX A)	SPI	-	Norma	Suveikė	-	
1.3.36	Vandžiogala	110	L-Statupis	RAA	L-Statupis perkrova (į išjungimą, I>=XXX A)	SPI	-	Norma	Suveikė	-	
1.3.37	Vandžiogala	110	L-Statupis	RAA	L-Statupis JRĮ	SPI	-	Norma	Suveikė	-	
1.3.38	Vandžiogala	110	L-Statupis	RAA	L-Statupis AKĮ	SPI	-	Norma	Suveikė	-	
1.3.39	Vandžiogala	110	L-Statupis	RAA	L-Statupis RAA terminalo F01 I grandinės (R4)	SPI	-	Norma	Gedimas	-	
1.3.40	Vandžiogala	110	L-Statupis	RAA	L-Statupis RAA terminalo F01 U grandinės (R4)	SPI	-	Norma	Gedimas	-	

PDF-XChange Editor Click to BUY NOW! www.pdf-xchange.com

1.3.41	Vandžiogala	110	L-Statupis	RAA	L-Statupis JRĮ (RFVT)	SPI	-	Išjungta	Įjungta	-	
1.3.42	Vandžiogala	110	L-Statupis	RAA	L-Statupis AKĮ (RFVT)	SPI	-	Išjungta	Įjungta	-	
1.3.43	Vandžiogala	110	L-Statupis	RAA	L-Statupis išjungimas nuo Š2-110 ŠDA ir JRĮ (RFVT)	SPI	-	Išjungta	Įjungta	-	
1.3.44	Vandžiogala	110	L-Statupis	RAA	L-Statupis AKĮ; JRĮ paleidimas nuo Š2-110 ŠDA (RFVT)	SPI	-	Išjungta	Įjungta	-	
1.3.45	Vandžiogala	110	L-Statupis	RAA	L-Statupis perkrova (LRFVT)	SPI	-	Išjungta	Įjungta	-	
1.3.46	Vandžiogala	110	L-Statupis	RAA	L-Statupis RAA nuostatų grupė I (R4-F01)	SPI	-	Išjungta	Įjungta	-	
1.3.47	Vandžiogala	110	L-Statupis	RAA	L-Statupis RAA nuostatų grupė II (R4-F01)	SPI	-	Išjungta	Įjungta	-	
1.3.48	Vandžiogala	110	L-Statupis	RAA	L-Statupis RAA nuostatų grupė III (R4-F01)	SPI	-	Išjungta	Įjungta	-	
1.3.49	Vandžiogala	110	L-Statupis	RAA	L-Statupis RAA nuostatų grupė IV (R4-F01)	SPI	-	Išjungta	Įjungta	-	
1.3.50	Vandžiogala	110	L-Statupis	RAA	L-Statupis prijunginio nuotolinio valdymo režimas (R4-F01)	SPI	-	DVS	Valdiklis	-	
1.3.51	Vandžiogala	110	L-Statupis	RAA	L-Statupis RAA terminalo F01 fizinė sąsaja Ch1/Ch2 (R4)	SPI	-	Norma	Gedimas	-	
1.3.52	Vandžiogala	110	ĮT-102	RAA	ĮT-102 (žvaigždė RAA) U grandinių aj (ĮT-102 gnybt.-SF23)	SPI	-	Išjungtas	Įjungtas	-	
1.3.53	Vandžiogala	110	ĮT-102	RAA	ĮT-102 (atv. trik. RAA) U grandinių aj (ĮT-102 gnybt.-SF31)	SPI	-	Išjungtas	Įjungtas	-	
1.3.54	Vandžiogala	110	L-Kaunas	RAA	L-Kaunas RAA terminalas F01 (R3)	SPI	-	Norma	Gedimas	-	
1.3.55	Vandžiogala	110	L-Kaunas	RAA	L-Kaunas RAA terminalo F01 aj (R3-SF1)	SPI	-	Išjungtas	Įjungtas	-	
1.3.56	Vandžiogala	110	L-Kaunas	RAA	L-Kaunas RAA terminalo F01 BI aj (R3-SF2)	SPI	-	Išjungtas	Įjungtas	-	
2. Galios transformatorių 110 kV prijunginių TS skyriai.											
2.1 T-102 prijunginio RAA (R1 spinta)											
2.1.1	Vandžiogala	110	T-102	T-102	T-102	DPI	Tarpinė	Išjungtas	Įjungtas	Klaida	
2.1.2	Vandžiogala	110	T-102	T-102	T-102 SF6 dujų slėgis	SPI	-	Norma	Žemas	-	
2.1.3	Vandžiogala	110	T-102	T-102	T-102 valdymas dėl SF6 dujų slėgio	SPI	-	Norma	Blokuotas	-	
2.1.4	Vandžiogala	110	T-102	T-102	T-102 valdymo režimas	DPI	Išjungtas	Nuotolinis	Vietinis	Klaida	
2.1.5	Vandžiogala	110	T-102	T-102	T-102 pavaros aj	SPI	-	Išjungtas	Įjungtas	-	
2.1.6	Vandžiogala	110	T-102	T-102	T-102 pavara	SPI	-	Neparuošta	Paruošta	-	
2.1.7	Vandžiogala	110	T-102	T-102	T-102 įjungimo grandinė	SPI	-	Norma	Gedimas	-	
2.1.8	Vandžiogala	110	T-102	T-102	T-102 išjungimo grandinė I	SPI	-	Norma	Gedimas	-	
2.1.9	Vandžiogala	110	T-102	T-102	T-102 išjungimo grandinė II	SPI	-	Norma	Gedimas	-	
2.1.10	Vandžiogala	110	T-102	T-102-2	T-102-2	DPI	Tarpinė	Išjungtas	Įjungtas	Klaida	
2.1.11	Vandžiogala	110	T-102	T-102-2	T-102-2 valdymo režimas	DPI	Išjungtas	Nuotolinis	Vietinis	Klaida	
2.1.12	Vandžiogala	110	T-102	T-102-2	T-102-2 pavaros aj	SPI	-	Išjungtas	Įjungtas	-	
2.1.13	Vandžiogala	110	T-102	T-102-2ž	T-102-2ž	DPI	Tarpinė	Išjungtas	Įjungtas	Klaida	
2.1.14	Vandžiogala	110	T-102	T-102-2ž	T-102-2ž valdymo režimas	DPI	Išjungtas	Nuotolinis	Vietinis	Klaida	
2.1.15	Vandžiogala	110	T-102	T-102-2ž	T-102-2ž pavaros aj	SPI	-	Išjungtas	Įjungtas	-	
2.1.16	Vandžiogala	110	T-102	Š2-100-ž	Š2-100-ž	DPI	Tarpinė	Išjungtas	Įjungtas	Klaida	
2.1.17	Vandžiogala	110	T-102	Š2-100-ž	Š2-100-ž valdymo režimas	DPI	Išjungtas	Nuotolinis	Vietinis	Klaida	
2.1.18	Vandžiogala	110	T-102	Š2-100-ž	Š2-100-ž pavaros aj	SPI	-	Išjungtas	Įjungtas	-	
2.1.19	Vandžiogala	110	T-102	RAA	T-102 RAA dvipozicinių relių aj (R1-SF3)	SPI	-	Išjungtas	Įjungtas	-	
2.1.20	Vandžiogala	110	T-102	RAA	T-102 įjungimo ir I išjungimo gr. aj (R1-SF4)	SPI	-	Išjungtas	Įjungtas	-	
2.1.21	Vandžiogala	110	T-102	RAA	T-102 II išjungimo gr. aj (R1-SF5)	SPI	-	Išjungtas	Įjungtas	-	
2.1.22	Vandžiogala	110	T-102	RAA	T-102 MSA I	SPI	-	Norma	Suveikė	-	
2.1.23	Vandžiogala	110	T-102	RAA	T-102 MSA II	SPI	-	Norma	Suveikė	-	
2.1.24	Vandžiogala	110	T-102	RAA	T-102 MSA pagreit.	SPI	-	Norma	Suveikė	-	
2.1.25	Vandžiogala	110	T-102	RAA	T-102 Ž I	SPI	-	Norma	Suveikė	-	
2.1.26	Vandžiogala	110	T-102	RAA	T-102 Ž II	SPI	-	Norma	Suveikė	-	
2.1.27	Vandžiogala	110	T-102	RAA	T-102 Ž pagreit.	SPI	-	Norma	Suveikė	-	

PDF-XChange Editor Click to BUY NOW! www.pdf-xchange.com

2.1.28	Vandžiogala	110	T-102	RAA	T-102 JRĮ	SPI	-	Norma	Suveikė	-	
2.1.29	Vandžiogala	110	T-102	RAA	T-102 AKĮ	SPI	-	Norma	Suveikė	-	
2.1.30	Vandžiogala	110	T-102	RAA	T-102 RAA terminalo F01 I grandinės (R1)	SPI	-	Norma	Gedimas	-	
2.1.31	Vandžiogala	110	T-102	RAA	T-102 RAA terminalo F01 U grandinės (R1)	SPI	-	Norma	Gedimas	-	
2.1.32	Vandžiogala	110	T-102	RAA	T-102 JRĮ (RFVT)	SPI	-	Išjungta	Įjungta	-	
2.1.33	Vandžiogala	110	T-102	RAA	T-102 AKĮ (RFVT)	SPI	-	Išjungta	Įjungta	-	
2.1.34	Vandžiogala	110	T-102	RAA	T-102 RAA nuostatų grupė I (R1-F01)	SPI	-	Išjungta	Įjungta	-	
2.1.35	Vandžiogala	110	T-102	RAA	T-102 RAA nuostatų grupė II (R1-F01)	SPI	-	Išjungta	Įjungta	-	
2.1.36	Vandžiogala	110	T-102	RAA	T-102 RAA nuostatų grupė III (R1-F01)	SPI	-	Išjungta	Įjungta	-	
2.1.37	Vandžiogala	110	T-102	RAA	T-102 RAA nuostatų grupė IV (R1-F01)	SPI	-	Išjungta	Įjungta	-	
2.1.38	Vandžiogala	110	T-102	RAA	T-102 prijunginio nuotolinio valdymo režimas (R1-F01)	SPI	-	DVS	Valdiklis	-	
2.1.39	Vandžiogala	110	T-102	RAA	T-102 RAA terminalo F01 fizinė sąsaja Ch1/Ch2 (R1)	SPI	-	Norma	Gedimas	-	
2.1.40	Vandžiogala	110	BPV	RAA	VP-110 BP valdiklis C01 (R6)	SPI	-	Norma	Gedimas	-	
2.1.41	Vandžiogala	110	BPV	RAA	VP-110 BP valdiklio C01 aj (R6-SF1)	SPI	-	Išjungtas	Įjungtas	-	
2.1.42	Vandžiogala	110	BPV	RAA	VP-110 BP valdiklio C01 BI aj (R6-SF2)	SPI	-	Išjungtas	Įjungtas	-	
3. ŠDA 110 TS skyriai.											
3.1 Š2-110 apsaugos (R5 spinta)											
3.1.1	Vandžiogala	110	L-Statupis	RAA	L-Statupis RAA terminalas F01 (R4)	SPI	-	Norma	Gedimas	-	
3.1.2	Vandžiogala	110	L-Statupis	RAA	L-Statupis RAA terminalo F01 aj (R4-SF1)	SPI	-	Išjungtas	Įjungtas	-	
3.1.3	Vandžiogala	110	L-Statupis	RAA	L-Statupis RAA terminalo F01 BI aj (R4-SF2)	SPI	-	Išjungtas	Įjungtas	-	
3.1.4	Vandžiogala	110	Š2-110	RAA	Š2-110 ŠDA dvipozicinių relių aj	SPI	-	Išjungtas	Įjungtas	-	
3.1.5	Vandžiogala	110	Š2-110	RAA	Š2-110 ŠDA I išjungimo grand. galinių relių aj	SPI	-	Išjungtas	Įjungtas	-	
3.1.6	Vandžiogala	110	Š2-110	RAA	Š2-110 ŠDA II išjungimo grand. galinių relių aj	SPI	-	Išjungtas	Įjungtas	-	
3.1.7	Vandžiogala	110	Š2-110	RAA	Š2-110 JRĮ grandinių aj	SPI	-	Išjungtas	Įjungtas	-	
3.1.8	Vandžiogala	110	Š2-110	RAA	Š2-110 ŠDA	SPI	-	Norma	Suveikė	-	
3.1.9	Vandžiogala	110	Š2-110	RAA	Š2-110 ŠDA terminalo F01 I grandinės (R5)	SPI	-	Norma	Gedimas	-	
3.1.10	Vandžiogala	110	Š2-110	RAA	Š2-110 ŠDA terminalo F01 U grandinės (R5)	SPI	-	Norma	Gedimas	-	
3.1.11	Vandžiogala	110	Š2-110	RAA	Š2-110 DJ išjungimas nuo Š2-110 ŠDA (RFVT)	SPI	-	Išjungta	Įjungta	-	
3.1.12	Vandžiogala	110	Š2-110	RAA	Š2-110 DJ AKĮ ir JRĮ paleidimas nuo Š2-110 ŠDA (RFVT)	SPI	-	Išjungta	Įjungta	-	
3.1.13	Vandžiogala	110	Š2-110	RAA	Š2-110 DJ išjungimas nuo JRĮ (RFVT)	SPI	-	Išjungta	Įjungta	-	
3.1.14	Vandžiogala	110	Š1-110	RAA	TS-100 DJ AKĮ ir JRĮ paleidimas nuo Š2-110 ŠDA (RFVT)	SPI	-	Išjungta	Įjungta	-	
3.1.15	Vandžiogala	110	Š2-110	RAA	Š2-110 ŠDA nuostatų grupė I (R5-F01)	SPI	-	Išjungta	Įjungta	-	
3.1.16	Vandžiogala	110	Š2-110	RAA	Š2-110 ŠDA nuostatų grupė II (R5-F01)	SPI	-	Išjungta	Įjungta	-	
3.1.17	Vandžiogala	110	Š2-110	RAA	Š2-110 ŠDA RFVT nuotolinio valdymo režimas (R5-F01)	SPI	-	DVS	Valdiklis	-	
3.1.18	Vandžiogala	110	Š2-110	RAA	Š2-110 ŠDA terminalo F01 fizinė sąsaja Ch1/Ch2 (R5)	SPI	-	Norma	Gedimas	-	
4. DUOMENŲ MAINŲ KONTROLĖS (WATCHDOG) TS skyrius.											
4.1	Vandžiogala	-	-	TSPĮ	TSPĮ duomenų mainai su T-102 RAA terminalu F01 (R1)	SPI	-	Aktyvūs	Neaktyvūs	-	
4.2	Vandžiogala	-	-	TSPĮ	TSPĮ duomenų mainai su L-Kėdainiai RAA terminalu F01 (R2)	SPI	-	Aktyvūs	Neaktyvūs	-	
4.3	Vandžiogala	-	-	TSPĮ	TSPĮ duomenų mainai su L-Kaunas RAA terminalu F01 (R3)	SPI	-	Aktyvūs	Neaktyvūs	-	
4.4	Vandžiogala	-	-	TSPĮ	TSPĮ duomenų mainai su L-Statupis RAA terminalu F01 (R4)	SPI	-	Aktyvūs	Neaktyvūs	-	
4.5	Vandžiogala	-	-	TSPĮ	TSPĮ duomenų mainai su Š2-110 ŠDA terminalu F01 (R5)	SPI	-	Aktyvūs	Neaktyvūs	-	
4.6	Vandžiogala	-	-	TSPĮ	TSPĮ duomenų mainai su VP-110 BP valdikliu C01 (R6)	SPI	-	Aktyvūs	Neaktyvūs	-	
5. TSPĮ būklės TS skyrius.											
5.1	Vandžiogala	-	-	TSPĮ	TSPĮ funkcijų vykdymo būklė (x grupė)	SPI	-	Norma	Gedimas	-	

PDF-XChange Editor Click to BUY NOW! www.pdf-xchange.com

5	Vandžiogala	-	-	TSPĮ	TSPĮ informacinės saugos kontrolė (x grupė)	SPI	-	Norma	Suveikė	-	
5.3	Vandžiogala	-	BPV	TSPĮ	TSPĮ spinta (S1.1) NS-110VDC PDF2 aj (x grupė)	SPI	-	Išjungtas	Įjungtas	-	
5.4	Vandžiogala	-	BPV	TSPĮ	TSPĮ spinta (S1.1) NS-110VDC PDF3 aj (x grupė)	SPI	-	Išjungtas	Įjungtas	-	
5.5	Vandžiogala	-	BPV	TSPĮ	TSPĮ spinta (S1.1) NS-48VDC PDF aj (x grupė)	SPI	-	Išjungtas	Įjungtas	-	
5.6	Vandžiogala	-	BPV	TSPĮ	TSPĮ spinta (S1.1) maitinimo įrenginių būklė	SPI	-	Norma	Gedimas	-	
6. KSSRS TS skyrius.											
6.1	Vandžiogala	0,4	BPV	KSSRS	KSSRS-0.4 ARĮ	SPI	-	Norma	Suveikė	-	
6.2	Vandžiogala	0,4	BPV	KSSRS	KSSRS-0.4 ARĮ raktas (SA1)	SPI	-	Išjungtas	Įjungtas	-	
6.3	Vandžiogala	0,4	BPV	KSSRS	KSSRS-0.4 ARĮ U grandinių aj (SF1, SF2)	SPI	-	Išjungtas	Įjungtas	-	
6.4	Vandžiogala	0,4	BPV	KSSRS	KSSRS-0.4 pavarų maitinimo aj (SF3, SF4)	SPI	-	Išjungtas	Įjungtas	-	
6.5	Vandžiogala	0,4	BPV	KSSRS	KSSRS-0.4 I š.s. įvadinis aj (SF-041)	SPI	-	Išjungtas	Įjungtas	-	
6.6	Vandžiogala	0,4	BPV	KSSRS	KSSRS-0.4 SE inverterio prijungimo aj (SF-041SE)	SPI	-	Išjungtas	Įjungtas	-	
6.7	Vandžiogala	0,4	BPV	KSSRS	KSSRS-0.4 sekcijinis aj (SF-0412)	SPI	-	Išjungtas	Įjungtas	-	
6.8	Vandžiogala	0,4	BPV	KSSRS	KSSRS-0.4 II š.s. įvadinis aj (SF-042)	SPI	-	Išjungtas	Įjungtas	-	
6.9	Vandžiogala	0,4	BPV	KSSRS	KSSRS-0.4 NSSRS I š.s. įkroviklio aj (1SF01)	SPI	-	Išjungtas	Įjungtas	-	
6.10	Vandžiogala	0,4	BPV	KSSRS	KSSRS-0.4 TAS spintos aj (1SF03)	SPI	-	Išjungtas	Įjungtas	-	
6.11	Vandžiogala	0,4	BPV	KSSRS	KSSRS-0.4 ASĮ-110 pavarų, lauko sp. šildymo aj (1SF04)	SPI	-	Išjungtas	Įjungtas	-	
6.12	Vandžiogala	0,4	BPV	KSSRS	KSSRS-0.4 TSPĮ spintos (S1.1) aj (1SF05)	SPI	-	Išjungtas	Įjungtas	-	
6.13	Vandžiogala	0,4	BPV	KSSRS	KSSRS-0.4 PVP paskirstymo skydelio (PS-1) aj (1SF07)	SPI	-	Išjungtas	Įjungtas	-	
6.14	Vandžiogala	0,4	BPV	KSSRS	KSSRS-0.4 I š.s. viršįtampių ribotuvo aj (1SF11)	SPI	-	Išjungtas	Įjungtas	-	
6.15	Vandžiogala	0,4	BPV	KSSRS	KSSRS-0.4 NSSRS II š.s. įkroviklio aj (2SF01)	SPI	-	Išjungtas	Įjungtas	-	
6.16	Vandžiogala	0,4	BPV	KSSRS	KSSRS-0.4 ASĮ-110 pavarų, lauko sp. šildymo aj (2SF04)	SPI	-	Išjungtas	Įjungtas	-	
6.17	Vandžiogala	0,4	BPV	KSSRS	KSSRS-0.4 TĮ spintos (S1.2) aj (2SF05)	SPI	-	Išjungtas	Įjungtas	-	
6.18	Vandžiogala	0,4	BPV	KSSRS	KSSRS-0.4 KAS spintos aj (2SF06)	SPI	-	Išjungtas	Įjungtas	-	
6.19	Vandžiogala	0,4	BPV	KSSRS	KSSRS-0.4 II š.s. viršįtampių ribotuvo aj (2SF11)	SPI	-	Išjungtas	Įjungtas	-	
6.20	Vandžiogala	0,4	BPV	KSSRS	KSSRS-0.4 paskirstymo aj (grupė xx)	SPI	-	Išjungtas	Įjungtas	-	
7. NSSRS TS skyrius.											
7.1	Vandžiogala	0,1	BPV	NSSRS	NSSRS-0.1 baterijų įkroviklis Nr.1	SPI	-	Norma	Gedimas	-	
7.2	Vandžiogala	0,1	BPV	NSSRS	NSSRS-0.1 I š.s įvadinis aj (SF11)	SPI	-	Išjungtas	Įjungtas	-	
7.3	Vandžiogala	0,1	BPV	NSSRS	NSSRS-0.1 I š.s baterijų įvadinis aj (SF12)	SPI	-	Išjungtas	Įjungtas	-	
7.4	Vandžiogala	0,1	BPV	NSSRS	NSSRS-0.1 ASĮ-110 Jungtuvų pavarų aj (SF102)	SPI	-	Išjungtas	Įjungtas	-	
7.5	Vandžiogala	0,1	BPV	NSSRS	NSSRS-0.1 ASĮ-110 skyiklių pavarų aj (SF103)	SPI	-	Išjungtas	Įjungtas	-	
7.6	Vandžiogala	0,1	BPV	NSSRS	NSSRS-0.1 110 kV RAA spintų aj (SF104)	SPI	-	Išjungtas	Įjungtas	-	
7.7	Vandžiogala	0,1	BPV	NSSRS	NSSRS-0.1 110 kV RAA spintų aj (SF105)	SPI	-	Išjungtas	Įjungtas	-	
7.8	Vandžiogala	0,1	BPV	NSSRS	NSSRS-0.1 TĮ spintos (S1.2) aj (SF106)	SPI	-	Išjungtas	Įjungtas	-	
7.9	Vandžiogala	0,1	BPV	NSSRS	NSSRS-0.1 TSPĮ spintos (S1.1) aj (SF107)	SPI	-	Išjungtas	Įjungtas	-	
7.10	Vandžiogala	0,1	BPV	NSSRS	NSSRS-0.1 KSSRS ARĮ ir a.j. pavarų aj (SF108)	SPI	-	Išjungtas	Įjungtas	-	
7.11	Vandžiogala	0,1	BPV	NSSRS	NSSRS-0.1 KAS spintos aj (SF109)	SPI	-	Išjungtas	Įjungtas	-	
7.12	Vandžiogala	0,1	BPV	NSSRS	NSSRS-0.1 TAS spintos aj (SF110)	SPI	-	Išjungtas	Įjungtas	-	
7.13	Vandžiogala	0,1	BPV	NSSRS	NSSRS-0.1 baterijų įkroviklis Nr.2	SPI	-	Norma	Gedimas	-	
7.14	Vandžiogala	0,1	BPV	NSSRS	NSSRS-0.1 II š.s įvadinis aj (SF21)	SPI	-	Išjungtas	Įjungtas	-	
7.15	Vandžiogala	0,1	BPV	NSSRS	NSSRS-0.1 II š.s baterijų įvadinis aj (SF22)	SPI	-	Išjungtas	Įjungtas	-	
7.16	Vandžiogala	0,1	BPV	NSSRS	NSSRS-0.1 ASĮ-110 Jungtuvų pavarų aj (SF202)	SPI	-	Išjungtas	Įjungtas	-	
7.17	Vandžiogala	0,1	BPV	NSSRS	NSSRS-0.1 ASĮ-110 skyriklių pavarų aj (SF203)	SPI	-	Išjungtas	Įjungtas	-	
7.18	Vandžiogala	0,1	BPV	NSSRS	NSSRS-0.1 110 kV RAA spintų aj (SF204)	SPI	-	Išjungtas	Įjungtas	-	

PDF-XChange Editor Click to BUY NOW! www.pdf-xchange.com

7.19	Vandžiogala	0,1	BPV	NSSRS	NSSRS-0.1 110 kV RAA spintų aj (SF205)	SPI	-	Išjungtas	Įjungtas	-	
7.20	Vandžiogala	0,1	BPV	NSSRS	NSSRS-0.1 TĮ spintos (S1.2) aj (SF206)	SPI	-	Išjungtas	Įjungtas	-	
7.21	Vandžiogala	0,1	BPV	NSSRS	NSSRS-0.1 TSPĮ spintos (S1.1) aj (SF207)	SPI	-	Išjungtas	Įjungtas	-	
7.22	Vandžiogala	0,1	BPV	NSSRS	NSSRS-0.1 KSSRS matavimo keitiklių maitinimo aj (SF208)	SPI	-	Išjungtas	Įjungtas	-	
7.23	Vandžiogala	0,1	BPV	NSSRS	NSSRS-0.1 KAS spintos aj (SF209)	SPI	-	Išjungtas	Įjungtas	-	
7.24	Vandžiogala	0,1	BPV	NSSRS	NSSRS-0.1 TAS spintos aj (SF210)	SPI	-	Išjungtas	Įjungtas	-	
7.25	Vandžiogala	0,1	BPV	NSSRS	NSSRS-0.1 baterijų grandinės	SPI	-	Norma	Gedimas	-	
7.26	Vandžiogala	0,1	BPV	NSSRS	NSSRS-0.1 aukšta baterijų U	SPI	-	Norma	Suveikė	-	
7.27	Vandžiogala	0,1	BPV	NSSRS	NSSRS-0.1 žema baterijų U	SPI	-	Norma	Suveikė	-	
7.28	Vandžiogala	0,1	BPV	NSSRS	NSSRS-0.1 įžemėjimas	SPI	-	Norma	Suveikė	-	
7.29	Vandžiogala	0,1	BPV	NSSRS	NSSRS-0.1 įžemėjimo kontrolės sistema	SPI	-	Norma	Gedimas	-	
7.30	Vandžiogala	0,1	BPV	NSSRS	NSSRS-0.1 I š.s. įžemėjimo kontrolės sistemos a.j. (SF13)	SPI	-	Išjungtas	Įjungtas	-	
7.31	Vandžiogala	0,1	BPV	NSSRS	NSSRS-0.1 II š.s. įžemėjimo kontrolės sistemos a.j. (SF23)	SPI	-	Išjungtas	Įjungtas	-	
7.32	Vandžiogala	0,1	BPV	NSSRS	NSSRS-0.1 baterijų įvadinis kirtiklis (SQ1)	SPI	-	Išjungtas	Įjungtas	-	
7.33	Vandžiogala	0,1	BPV	NSSRS	NSSRS-0.1 baterijų įvado a.j. (SF100)	SPI	-	Išjungtas	Įjungtas	-	
7.34	Vandžiogala	0,1	BPV	NSSRS	NSSRS-0.1 I š.s. viršįtampių ribotuvo aj (SF14)	SPI	-	Išjungtas	Įjungtas	-	
7.35	Vandžiogala	0,1	BPV	NSSRS	NSSRS-0.1 II š.s. viršįtampių ribotuvo aj (SF24)	SPI	-	Išjungtas	Įjungtas	-	
7.36	Vandžiogala	0,1	BPV	NSSRS	NSSRS-0.1 paskirstymo aj (grupė xxx)	SPI	-	Išjungtas	Įjungtas	-	
8. Kita TS skyrius.											
8.1 BP valdiklis (R6 spinta)											
8.1.1	Vandžiogala	110	Š2-110	RAA	Š2-110 ŠDA terminalas F01 (R5)	SPI	-	Norma	Gedimas	-	
8.1.2	Vandžiogala	110	Š2-110	RAA	Š2-110 ŠDA terminalo F01 aj (R5-SF1)	SPI	-	Išjungtas	Įjungtas	-	
8.1.3	Vandžiogala	110	Š2-110	RAA	Š2-110 ŠDA ŠDA terminalo F01 BI aj (R5-SF2)	SPI	-	Išjungtas	Įjungtas	-	
8.1.4	Vandžiogala	110	BPV	RAA	KSSRS-0.4 ARĮ (RFVT)	SPI	-	Išjungta	Įjungta	-	
8.1.5	Vandžiogala	110	BPV	RAA	VP-110 patalpos gaisro signalizacija	SPI	-	Norma	Suveikė	-	
8.1.6	Vandžiogala	110	ĮT-102	RAA	ĮT-102 (EEA) U grandinių aj (ĮT-102 gnybt.-SF11)	SPI	-	Išjungtas	Įjungtas	-	
8.1.7	Vandžiogala	110	ĮT-102	RAA	ĮT-102 (EEA) U grandinių aj (ĮT-102 gnybt.-SF21)	SPI	-	Išjungtas	Įjungtas	-	
8.1.8	Vandžiogala	110	ĮT-102	RAA	ĮT-102 (ESO RAA) U grandinių aj (ĮT-102 gnybt.-SF32)	SPI	-	Išjungtas	Įjungtas	-	
8.1.9	Vandžiogala	110	BPV	RAA	ASĮ-110 DJ pavarų šildymo grandinių aj (1 grupė)	SPI	-	Išjungtas	Įjungtas	-	
8.1.10	Vandžiogala	110	BPV	RAA	ASĮ-110 skyriklių, įžemiklių pavarų šildymo grandinių aj (2 grupė)	SPI	-	Išjungtas	Įjungtas	-	
8.1.11	Vandžiogala	110	BPV	RAA	ASĮ-110 lauko spintų šildymo aj (3 grupė)	SPI	-	Išjungtas	Įjungtas	-	
8.1.12	Vandžiogala	110	BPV	RAA	VP-110 šildymo, kondicionavimo aj (4 grupė)	SPI	-	Išjungtas	Įjungtas	-	
8.1.13	Vandžiogala	110	BPV	RAA	KAS, TAS aj (5 grupė)	SPI	-	Išjungtas	Įjungtas	-	
8.1.14	Vandžiogala	110	BPV	RAA	KAS įrangos maitinimo iš NSSRS raktas (KAS-SQ1)	DPI	Tarpinė	I š.s.	II š.s.	Klaida	
8.1.15	Vandžiogala	110	BPV	RAA	TAS įrangos maitinimo iš NSSRS raktas (TAS-SQ1)	DPI	Tarpinė	I š.s.	II š.s.	Klaida	
8.1.16	Vandžiogala	110	BPV	RAA	VP-110 BP valdiklio nuotolinio valdymo režimas (R6-C01)	SPI	-	DVS	Valdiklis	-	
8.1.17	Vandžiogala	110	BPV	RAA	VP-110 BP valdiklio C01 fizinė sąsaja Ch1/Ch2 (R6)	SPI	-	Norma	Gedimas	-	
9. PSO DVS -> STO DVS TS skyrius (ICCP)											
9.1	Vandžiogala	110	T-102	T-102	T-102	DPI	Tarpinė	Išjungtas	Įjungtas	Klaida	
9.2	Vandžiogala	110	T-102	T-102-2	T-102-2	DPI	Tarpinė	Išjungtas	Įjungtas	Klaida	
9.3	Vandžiogala	110	T-102	T-102-2ž	T-102-2ž	DPI	Tarpinė	Išjungtas	Įjungtas	Klaida	
9.4	Vandžiogala	110	T-102	Š2-100-ž	Š2-100-ž	DPI	Tarpinė	Išjungtas	Įjungtas	Klaida	
9.5	Vandžiogala	110	T-102	T-102	T-102 gedimas (x grupė)	SPI	-	Norma	Suveikė	-	
9.6	Vandžiogala	110	T-102	RAA	T-102 išjungimas nuo PT RAA (x grupė)	SPI	-	Norma	Suveikė	-	

PDF-XChange Editor
Click to BUY NOW!
www.pdf-xchange.com

10. STO DVS -> PSO DVS TS skyrius (ICCP).

10.1	Vandžiogala	10	ST TSPĮ	T2-Nž	T2-Nž	DPI	Tarpinė	Išjungtas	Įjungtas	Klaida	
10.2	Vandžiogala	10	ST TSPĮ	RAA	ST RAA poveikis į T-102 išjungimą	SPI	-	Norma	Suveikė	-	
10.3	Vandžiogala	10	ST TSPĮ	RAA	ADN	SPI	-	Norma	Suveikė	-	
10.4	Vandžiogala	10	ST TSPĮ	RAA	DAKĮ	SPI	-	Norma	Suveikė	-	
10.5	Vandžiogala	10	ST TSPĮ	RAA	NA	SPI	-	Norma	Suveikė	-	
10.6	Vandžiogala	10	ST TSPĮ	RAA	NAKĮ	SPI	-	Norma	Suveikė	-	

PDF-XChange Editor
Click to BUY NOW!
www.pdf-xchange.com

PDF-XChange Editor Click to BUY NOW! www.pdf-xchange.com

Diskretinis valdymas									
	Šaltinis				PSO DVS				
Eil.nr.	Pastotė	Įtampa	Prijunginys	Objektas	Valdomas objektas	DTV tipas	Komandos		Pastabos
							01 (0)	10 (1)	
1. 110 EPL prijunginių DTV skyriai.									
1.1 L-Kėdainiai									
1.1.1	Vandžiogala	110	L-Kėdainiai	L-Kėdainiai	L-Kėdainiai	DCO	Išjungti	Įjungti	
1.1.2	Vandžiogala	110	L-Kėdainiai	L-Kd-2	L-Kd-2	DCO	Išjungti	Įjungti	
1.1.3	Vandžiogala	110	L-Kėdainiai	L-Kd-0	L-Kd-0	DCO	Išjungti	Įjungti	
1.1.4	Vandžiogala	110	L-Kėdainiai	L-Kd-ž	L-Kd-ž	DCO	Išjungti	Įjungti	
1.1.5	Vandžiogala	110	L-Kėdainiai	RAA	L-Kėdainiai JRĮ (RFVT)	DCO	Išjungti	Įjungti	
1.1.6	Vandžiogala	110	L-Kėdainiai	RAA	L-Kėdainiai AKĮ (RFVT)	DCO	Išjungti	Įjungti	
1.1.7	Vandžiogala	110	L-Kėdainiai	RAA	L-Kėdainiai išjungimas nuo Š2-110 ŠDA ir JRĮ (RFVT)	DCO	Išjungti	Įjungti	
1.1.8	Vandžiogala	110	L-Kėdainiai	RAA	L-Kėdainiai AKĮ; JRĮ paleidimas nuo Š2-110 ŠDA (RFVT)	DCO	Išjungti	Įjungti	
1.1.9	Vandžiogala	110	L-Kėdainiai	RAA	L-Kėdainiai perkrova (LRFVT)	DCO	Išjungti	Įjungti	
1.1.10	Vandžiogala	110	L-Kėdainiai	RAA	L-Kėdainiai RAA nuostatų grupė I (R2-F01)	SCO	-	Įjungti	
1.1.11	Vandžiogala	110	L-Kėdainiai	RAA	L-Kėdainiai RAA nuostatų grupė II (R2-F01)	SCO	-	Įjungti	
1.1.12	Vandžiogala	110	L-Kėdainiai	RAA	L-Kėdainiai RAA nuostatų grupė III (R2-F01)	SCO	-	Įjungti	
1.1.13	Vandžiogala	110	L-Kėdainiai	RAA	L-Kėdainiai RAA nuostatų grupė IV (R2-F01)	SCO	-	Įjungti	
1.2.14	Vandžiogala	110	L-Kėdainiai	RAA	L-Cukrus TPĮ imt./siųst. 1k. `JRĮ`	DCO	Išjungti	Įjungti	
1.2.15	Vandžiogala	110	L-Kėdainiai	RAA	L-Cukrus imt./siųst. 2k. `Dist., Ž pagreit.`	DCO	Išjungti	Įjungti	
1.2 L-Kaunas									
1.2.1	Vandžiogala	110	L-Kaunas	L-Kaunas	L-Kaunas	DCO	Išjungti	Įjungti	
1.2.2	Vandžiogala	110	L-Kaunas	L-Kn-2	L-Kn-2	DCO	Išjungti	Įjungti	
1.2.3	Vandžiogala	110	L-Kaunas	L-Kn-0	L-Kn-0	DCO	Išjungti	Įjungti	
1.2.4	Vandžiogala	110	L-Kaunas	L-Kn-ž	L-Kn-ž	DCO	Išjungti	Įjungti	
1.2.5	Vandžiogala	110	L-Kaunas	RAA	L-Kaunas JRĮ (RFVT)	DCO	Išjungti	Įjungti	
1.2.6	Vandžiogala	110	L-Kaunas	RAA	L-Kaunas AKĮ (RFVT)	DCO	Išjungti	Įjungti	
1.2.7	Vandžiogala	110	L-Kaunas	RAA	L-Kaunas išjungimas nuo Š2-110 ŠDA ir JRĮ (RFVT)	DCO	Išjungti	Įjungti	
1.2.8	Vandžiogala	110	L-Kaunas	RAA	L-Kaunas AKĮ; JRĮ paleidimas nuo Š2-110 ŠDA (RFVT)	DCO	Išjungti	Įjungti	
1.2.9	Vandžiogala	110	L-Kaunas	RAA	L-Kaunas perkrova (LRFVT)	DCO	Išjungti	Įjungti	
1.2.10	Vandžiogala	110	L-Kaunas	RAA	L-Kaunas RAA nuostatų grupė I (R3-F01)	SCO	-	Įjungti	
1.2.11	Vandžiogala	110	L-Kaunas	RAA	L-Kaunas RAA nuostatų grupė II (R3-F01)	SCO	-	Įjungti	
1.2.12	Vandžiogala	110	L-Kaunas	RAA	L-Kaunas RAA nuostatų grupė III (R3-F01)	SCO	-	Įjungti	
1.2.13	Vandžiogala	110	L-Kaunas	RAA	L-Kaunas RAA nuostatų grupė IV (R3-F01)	SCO	-	Įjungti	
1.2.14	Vandžiogala	110	L-Kaunas	RAA	L-Kaunas TPĮ imt./siųst. 1k. `JRĮ`	DCO	Išjungti	Įjungti	
1.2.15	Vandžiogala	110	L-Kaunas	RAA	L-Kaunas imt./siųst. 2k. `Dist., Ž pagreit.`	DCO	Išjungti	Įjungti	
1.3 L-Statupis									

PDF-XChange Editor Click to BUY NOW! www.pdf-xchange.com

1.3.1	Vandžiogala	110	L-Statupis	L-Statupis	L-Statupis	DCO	Išjungti	Įjungti	
1.3.2	Vandžiogala	110	L-Statupis	L-St-2	L-St-2	DCO	Išjungti	Įjungti	
1.3.3	Vandžiogala	110	L-Statupis	L-St-0	L-St-0	DCO	Išjungti	Įjungti	
1.3.4	Vandžiogala	110	L-Statupis	L-St-ž	L-St-ž	DCO	Išjungti	Įjungti	
1.3.5	Vandžiogala	110	L-Statupis	RAA	L-Statupis JRĮ (RFVT)	DCO	Išjungti	Įjungti	
1.3.6	Vandžiogala	110	L-Statupis	RAA	L-Statupis AKĮ (RFVT)	DCO	Išjungti	Įjungti	
1.3.7	Vandžiogala	110	L-Statupis	RAA	L-Statupis išjungimas nuo Š2-110 ŠDA ir JRĮ (RFVT)	DCO	Išjungti	Įjungti	
1.3.8	Vandžiogala	110	L-Statupis	RAA	L-Statupis AKĮ; JRĮ paleidimas nuo Š2-110 ŠDA (RFVT)	DCO	Išjungti	Įjungti	
1.3.9	Vandžiogala	110	L-Statupis	RAA	L-Statupis perkrova (LRFVT)	DCO	Išjungti	Įjungti	
1.3.10	Vandžiogala	110	L-Statupis	RAA	L-Statupis RAA nuostatų grupė I (R4-F01)	SCO	-	Įjungti	
1.3.11	Vandžiogala	110	L-Statupis	RAA	L-Statupis RAA nuostatų grupė II (R4-F01)	SCO	-	Įjungti	
1.3.12	Vandžiogala	110	L-Statupis	RAA	L-Statupis RAA nuostatų grupė III (R4-F01)	SCO	-	Įjungti	
1.3.13	Vandžiogala	110	L-Statupis	RAA	L-Statupis RAA nuostatų grupė IV (R4-F01)	SCO	-	Įjungti	
2. Galios transformatorių 110 kV prijunginių DTV skyriai.									
2.1 T-102 prijunginio RAA									
2.1.1	Vandžiogala	110	T-102	T-102	T-102	DCO	Išjungti	Įjungti	
2.1.2	Vandžiogala	110	T-102	T-102-2	T-102-2	DCO	Išjungti	Įjungti	
2.1.3	Vandžiogala	110	T-102	T-102-2ž	T-102-2ž	DCO	Išjungti	Įjungti	
2.1.4	Vandžiogala	110	TS-100	Š2-100-ž	Š2-100-ž	DCO	Išjungti	Įjungti	
2.1.5	Vandžiogala	110	T-102	RAA	T-102 JRĮ (RFVT)	DCO	Išjungti	Įjungti	
2.1.6	Vandžiogala	110	T-102	RAA	T-102 AKĮ (RFVT)	DCO	Išjungti	Įjungti	
2.1.7	Vandžiogala	110	T-102	RAA	T-102 RAA nuostatų grupė I (R1-F01)	SCO	-	Įjungti	
2.1.8	Vandžiogala	110	T-102	RAA	T-102 RAA nuostatų grupė II (R1-F01)	SCO	-	Įjungti	
2.1.9	Vandžiogala	110	T-102	RAA	T-102 RAA nuostatų grupė III (R1-F01)	SCO	-	Įjungti	
2.1.10	Vandžiogala	110	T-102	RAA	T-102 RAA nuostatų grupė IV (R1-F01)	SCO	-	Įjungti	
3. ŠDA 110 DTV skyriai.									
3.1 Š2-110 apsaugos									
3.1.1	Vandžiogala	110	Š2-110	RAA	Š2-110 DJ išjungimas nuo Š2-110 ŠDA (RFVT)	DCO	Išjungti	Įjungti	
3.1.2	Vandžiogala	110	Š2-110	RAA	Š2-110 DJ AKĮ ir JRĮ paleidimas nuo Š2-110 ŠDA (RFVT)	DCO	Išjungti	Įjungti	
3.1.3	Vandžiogala	110	Š2-110	RAA	Š2-110 DJ išjungimas nuo JRĮ (RFVT)	DCO	Išjungti	Įjungti	
3.1.4	Vandžiogala	110	Š2-110	RAA	TS-100 DJ AKĮ ir JRĮ paleidimas nuo Š2-110 ŠDA (RFVT)	DCO	Išjungti	Įjungti	
3.1.5	Vandžiogala	110	Š2-110	RAA	Š2-110 ŠDA nuostatų grupė I (R5-F01)	SCO	-	Įjungti	
3.1.6	Vandžiogala	110	Š2-110	RAA	Š2-110 ŠDA nuostatų grupė II (R5-F01)	SCO	-	Įjungti	
4. KSSRS DTV skyrius.									
4.1	Vandžiogala	0,4	KSSRS	RAA	KSSRS-0.4 I š.s. įvadinis aj (SF-041)	DCO	Išjungti	Įjungti	
4.2	Vandžiogala	0,4	KSSRS	RAA	KSSRS-0.4 II š.s. įvadinis aj (SF-042)	DCO	Išjungti	Įjungti	
4.3	Vandžiogala	0,4	KSSRS	RAA	KSSRS-0.4 sekcijinis aj (SF-0412)	DCO	Išjungti	Įjungti	
4.4	Vandžiogala	0,4	KSSRS	RAA	KSSRS-0.4 ARĮ (RFVT)	DCO	Išjungti	Įjungti	
5. PSO TSPĮ valdymo skyrius.									
5.1	Vandžiogala	-	-	TSPĮ	TSPĮ duomenų mainai su T-102 RAA terminalu F01 (R1)	DCO	Aktyvuoti	Deaktyvuoti	
5.2	Vandžiogala	-	-	TSPĮ	TSPĮ duomenų mainai su L-Kėdainiai RAA terminalu F01 (R2)	DCO	Aktyvuoti	Deaktyvuoti	
5.3	Vandžiogala	-	-	TSPĮ	TSPĮ duomenų mainai su L-Kaunas RAA terminalu F01 (R3)	DCO	Aktyvuoti	Deaktyvuoti	
5.4	Vandžiogala	-	-	TSPĮ	TSPĮ duomenų mainai su L-Statupis RAA terminalu F01 (R4)	DCO	Aktyvuoti	Deaktyvuoti	

PDF-XChange Editor Click to BUY NOW! www.pdf-xchange.com

5	Vandžiogala	-	-	TSPĮ	TSPĮ duomenų mainai su Š2-110 ŠDA terminalu F01 (R5)	DCO	Aktyvuoti	Deaktyvuoti	
5.6	Vandžiogala	-	-	TSPĮ	TSPĮ duomenų mainai su VP-110 BP valdikliu C01 (R6)	DCO	Aktyvuoti	Deaktyvuoti	

PDF-XChange Editor Click to BUY NOW! www.pdf-xchange.com

PDF-XChange Editor Click to BUY NOW! www.pdf-xchange.com

Matavimai iš RAA							
	Šaltinis				PSO DVS		
Eil.nr.	Pastotė	Įtampa	Prijunginys	Objektas	Matavimo pavadinimas	Mato vnt.	Pastabos
1. 110 EPL prijunginių TM skyriai.							
1.1 L-Kėdainiai							
1.1.1	Vandžiogala	110	L-Kėdainiai	RAA	L-Kėdainiai (RAA) P	MW	
1.1.2	Vandžiogala	110	L-Kėdainiai	RAA	L-Kėdainiai (RAA) Q	MVar	
1.1.3	Vandžiogala	110	L-Kėdainiai	RAA	L-Kėdainiai (RAA) Ia	A	
1.1.4	Vandžiogala	110	L-Kėdainiai	RAA	L-Kėdainiai (RAA) Ib	A	
1.1.5	Vandžiogala	110	L-Kėdainiai	RAA	L-Kėdainiai (RAA) Ic	A	
1.1.6	Vandžiogala	110	L-Kėdainiai	RAA	L-Kėdainiai atstumas iki gedimo vietos	km	
1.2 L-Kaunas							
1.2.1	Vandžiogala	110	L-Kaunas	RAA	L-Kaunas (RAA) P	MW	
1.2.2	Vandžiogala	110	L-Kaunas	RAA	L-Kaunas (RAA) Q	MVar	
1.2.3	Vandžiogala	110	L-Kaunas	RAA	L-Kaunas (RAA) Ia	A	
1.2.4	Vandžiogala	110	L-Kaunas	RAA	L-Kaunas (RAA) Ib	A	
1.2.5	Vandžiogala	110	L-Kaunas	RAA	L-Kaunas (RAA) Ic	A	
1.2.6	Vandžiogala	110	L-Kaunas	RAA	L-Kaunas atstumas iki gedimo vietos	km	
1.3 L-Statupis							
1.3.1	Vandžiogala	110	L-Statupis	RAA	L-Statupis (RAA) P	MW	
1.3.2	Vandžiogala	110	L-Statupis	RAA	L-Statupis (RAA) Q	MVar	
1.3.3	Vandžiogala	110	L-Statupis	RAA	L-Statupis (RAA) Ia	A	
1.3.4	Vandžiogala	110	L-Statupis	RAA	L-Statupis (RAA) Ib	A	
1.3.5	Vandžiogala	110	L-Statupis	RAA	L-Statupis (RAA) Ic	A	
1.3.6	Vandžiogala	110	L-Statupis	RAA	L-Statupis (RAA) (ĮT-102) Ua	kV	
1.3.7	Vandžiogala	110	L-Statupis	RAA	L-Statupis (RAA) (ĮT-102) Ub	kV	
1.3.8	Vandžiogala	110	L-Statupis	RAA	L-Statupis (RAA) (ĮT-102) Uc	kV	
1.3.9	Vandžiogala	110	L-Statupis	RAA	L-Statupis atstumas iki gedimo vietos	km	
2. Galios transformatorių 110 kV prijunginių TM skyriai.							
2.1 T-101 prijunginio RAA							
2.1.1	Vandžiogala	110	T-102	RAA	T-102 (RAA) P	MW	
2.1.2	Vandžiogala	110	T-102	RAA	T-102 (RAA) Q	MVar	
2.1.3	Vandžiogala	110	T-102	RAA	T-102 (RAA) Ia	A	
2.1.4	Vandžiogala	110	T-102	RAA	T-102 (RAA) Ib	A	
2.1.5	Vandžiogala	110	T-102	RAA	T-102 (RAA) Ic	A	
3. KSSRS TM skyrius.							
3.1	Vandžiogala	0,4	KSSRS	RAA	KSSRS-0.4 Š1-0,4 įvado Ia	A	
3.2	Vandžiogala	0,4	KSSRS	RAA	KSSRS-0.4 Š1-0,4 Ubc	V	
3.3	Vandžiogala	0,4	KSSRS	RAA	KSSRS-0.4 Š2-0,4 įvado Ia	A	
3.4	Vandžiogala	0,4	KSSRS	RAA	KSSRS-0.4 Š2-0,4 Ubc	V	
4. NSSRS TM skyrius.							
4.1	Vandžiogala	0,1	NSSRS	RAA	NSSRS-0.1 įkroviklio Nr.1 I	A	
4.2	Vandžiogala	0,1	NSSRS	RAA	NSSRS-0.1 įkroviklio Nr.2 I	A	
4.3	Vandžiogala	0,1	NSSRS	RAA	NSSRS-0.1 akumuliat. baterijos U	V	
5. Kita TM skyrius.							
5.1	Vandžiogala	-	VP-110	RAA	VP-110 patalpos temperatūra	°C	
5.2	Vandžiogala	-	VP-110	RAA	VP-110 patalpos santykinė drėgmė	%	
5.3	Vandžiogala	110	ASĮ	RAA	ASĮ-110 lauko temperatūra	°C	
6. PSO DVS -> STO DVS TM skyrius (ICCP)							
6.1	Vandžiogala	110	Š2-110	RAA	Š2-110 (ĮT-102) Ua	kV	
6.2	Vandžiogala	110	Š2-110	RAA	Š2-110 (ĮT-102) Ub	kV	
6.3	Vandžiogala	110	Š2-110	RAA	Š2-110 (ĮT-102) Uc	kV	
6.4	Vandžiogala	110	Š2-110	RAA	Š2-110 (ĮT-102) U	kV	

PDF-XChange Editor Click to BUY NOW! www.pdf-xchange.com

Matavimai iš MDV							
	Šaltinis				PSO DVS		
El.nr.	Pastotė	Įtampa	Prijunginys	Objektas	Matavimo pavadinimas	Mato vnt.	Pastabos
1. 110 EPL prijunginių TM skyriai.							
1.1 L-Kėdainiai							
1.1.1	Vandžiogala	110	L-Kėdainiai	Wh1	L-Kėdainiai Pa	MW	
1.1.2	Vandžiogala	110	L-Kėdainiai	Wh1	L-Kėdainiai Pb	MW	
1.1.3	Vandžiogala	110	L-Kėdainiai	Wh1	L-Kėdainiai Pc	MW	
1.1.4	Vandžiogala	110	L-Kėdainiai	Wh1	L-Kėdainiai Qa	MVar	
1.1.5	Vandžiogala	110	L-Kėdainiai	Wh1	L-Kėdainiai Qb	MVar	
1.1.6	Vandžiogala	110	L-Kėdainiai	Wh1	L-Kėdainiai Qc	MVar	
1.1.7	Vandžiogala	110	L-Kėdainiai	Wh1	L-Kėdainiai (ĮT-102) Ua	kV	
1.1.8	Vandžiogala	110	L-Kėdainiai	Wh1	L-Kėdainiai (ĮT-102) Ub	kV	
1.1.9	Vandžiogala	110	L-Kėdainiai	Wh1	L-Kėdainiai (ĮT-102) Uc	kV	
1.1.10	Vandžiogala	110	L-Kėdainiai	Wh1	L-Kėdainiai Ia	A	
1.1.11	Vandžiogala	110	L-Kėdainiai	Wh1	L-Kėdainiai Ib	A	
1.1.12	Vandžiogala	110	L-Kėdainiai	Wh1	L-Kėdainiai Ic	A	
1.1.13	Vandžiogala	110	L-Kėdainiai	Wh1	L-Kėdainiai (ĮT-102) f	Hz	
1.2 L-Kaunas							
1.2.1	Vandžiogala	110	L-Kaunas	Wh2	L-Kaunas Pa	MW	
1.2.2	Vandžiogala	110	L-Kaunas	Wh2	L-Kaunas Pb	MW	
1.2.3	Vandžiogala	110	L-Kaunas	Wh2	L-Kaunas Pc	MW	
1.2.4	Vandžiogala	110	L-Kaunas	Wh2	L-Kaunas Qa	MVar	
1.2.5	Vandžiogala	110	L-Kaunas	Wh2	L-Kaunas Qb	MVar	
1.2.6	Vandžiogala	110	L-Kaunas	Wh2	L-Kaunas Qc	MVar	
1.2.7	Vandžiogala	110	L-Kaunas	Wh2	L-Kaunas (ĮT-102) Ua	kV	
1.2.8	Vandžiogala	110	L-Kaunas	Wh2	L-Kaunas (ĮT-102) Ub	kV	
1.2.9	Vandžiogala	110	L-Kaunas	Wh2	L-Kaunas (ĮT-102) Uc	kV	
1.2.10	Vandžiogala	110	L-Kaunas	Wh2	L-Kaunas Ia	A	
1.2.11	Vandžiogala	110	L-Kaunas	Wh2	L-Kaunas Ib	A	
1.2.12	Vandžiogala	110	L-Kaunas	Wh2	L-Kaunas Ic	A	
1.2.13	Vandžiogala	110	L-Kaunas	Wh2	L-Kaunas (ĮT-102) f	Hz	
1.3 L-Statupis							
1.3.1	Vandžiogala	110	L-Statupis	Wh1	L-Statupis Pa	MW	
1.3.2	Vandžiogala	110	L-Statupis	Wh1	L-Statupis Pb	MW	
1.3.3	Vandžiogala	110	L-Statupis	Wh1	L-Statupis Pc	MW	
1.3.4	Vandžiogala	110	L-Statupis	Wh1	L-Statupis Qa	MVar	
1.3.5	Vandžiogala	110	L-Statupis	Wh1	L-Statupis Qb	MVar	
1.3.6	Vandžiogala	110	L-Statupis	Wh1	L-Statupis Qc	MVar	
1.3.7	Vandžiogala	110	L-Statupis	Wh1	L-Statupis (ĮT-102) Ua	kV	
1.3.8	Vandžiogala	110	L-Statupis	Wh1	L-Statupis (ĮT-102) Ub	kV	
1.3.9	Vandžiogala	110	L-Statupis	Wh1	L-Statupis (ĮT-102) Uc	kV	
1.3.10	Vandžiogala	110	L-Statupis	Wh1	L-Statupis Ia	A	
1.3.11	Vandžiogala	110	L-Statupis	Wh1	L-Statupis Ib	A	
1.3.12	Vandžiogala	110	L-Statupis	Wh1	L-Statupis Ic	A	
1.3.13	Vandžiogala	110	L-Statupis	Wh1	L-Statupis (ĮT-102) f	Hz	
1.4 L-Statupis (dubliuojantis)							
1.4.1	Vandžiogala	110	L-Statupis	Wh2	L-Statupis Pa	MW	
1.4.2	Vandžiogala	110	L-Statupis	Wh2	L-Statupis Pb	MW	
1.4.3	Vandžiogala	110	L-Statupis	Wh2	L-Statupis Pc	MW	
1.4.4	Vandžiogala	110	L-Statupis	Wh2	L-Statupis Qa	MVar	
1.4.5	Vandžiogala	110	L-Statupis	Wh2	L-Statupis Qb	MVar	
1.4.6	Vandžiogala	110	L-Statupis	Wh2	L-Statupis Qc	MVar	
1.4.7	Vandžiogala	110	L-Statupis	Wh2	L-Statupis (ĮT-102) Ua	kV	
1.4.8	Vandžiogala	110	L-Statupis	Wh2	L-Statupis (ĮT-102) Ub	kV	
1.4.9	Vandžiogala	110	L-Statupis	Wh2	L-Statupis (ĮT-102) Uc	kV	
1.4.10	Vandžiogala	110	L-Statupis	Wh2	L-Statupis Ia	A	
1.4.11	Vandžiogala	110	L-Statupis	Wh2	L-Statupis Ib	A	
1.4.12	Vandžiogala	110	L-Statupis	Wh2	L-Statupis Ic	A	
1.4.13	Vandžiogala	110	L-Statupis	Wh2	L-Statupis (ĮT-102) f	Hz	
2. Galios transformatorių 110 kV prijunginių TM skyriai.							
2.1 T-102 prijunginys							
2.1.1	Vandžiogala	110	T-102	Wh1	T-102 Pa	MW	
2.1.2	Vandžiogala	110	T-102	Wh1	T-102 Pb	MW	
2.1.3	Vandžiogala	110	T-102	Wh1	T-102 Pc	MW	
2.1.4	Vandžiogala	110	T-102	Wh1	T-102 Qa	MVar	
2.1.5	Vandžiogala	110	T-102	Wh1	T-102 Qb	MVar	
2.1.6	Vandžiogala	110	T-102	Wh1	T-102 Qc	MVar	
2.1.7	Vandžiogala	110	T-102	Wh1	T-102 (ĮT-102) Ua	kV	

PDF-XChange Editor Click to BUY NOW! www.pdf-xchange.com
PDF-XChange Editor Click to BUY NOW! www.pdf-xchange.com

2.1.8	Vandžiogala	110	T-102	Wh1	T-102 (ĮT-102) Ub	kV	
2.1.9	Vandžiogala	110	T-102	Wh1	T-102 (ĮT-102) Uc	kV	
2.1.10	Vandžiogala	110	T-102	Wh1	T-102 Ia	A	
2.1.11	Vandžiogala	110	T-102	Wh1	T-102 Ib	A	
2.1.12	Vandžiogala	110	T-102	Wh1	T-102 Ic	A	
2.1.13	Vandžiogala	110	T-102	Wh1	T-102 (ĮT-102) f	Hz	
2.2 T-102 prijunginys (dubliuojantis)							
2.2.1	Vandžiogala	110	T-102	Wh2	T-102 (D) Pa	MW	
2.2.2	Vandžiogala	110	T-102	Wh2	T-102 (D) Pb	MW	
2.2.3	Vandžiogala	110	T-102	Wh2	T-102 (D) Pc	MW	
2.2.4	Vandžiogala	110	T-102	Wh2	T-102 (D) Qa	MVar	
2.2.5	Vandžiogala	110	T-102	Wh2	T-102 (D) Qb	MVar	
2.2.6	Vandžiogala	110	T-102	Wh2	T-102 (D) Qc	MVar	
2.2.7	Vandžiogala	110	T-102	Wh2	T-102 (D) (ĮT-102) Ua	kV	
2.2.8	Vandžiogala	110	T-102	Wh2	T-102 (D) (ĮT-102) Ub	kV	
2.2.9	Vandžiogala	110	T-102	Wh2	T-102 (D) (ĮT-102) Uc	kV	
2.2.10	Vandžiogala	110	T-102	Wh2	T-102 (D) Ia	A	
2.2.11	Vandžiogala	110	T-102	Wh2	T-102 (D) Ib	A	
2.2.12	Vandžiogala	110	T-102	Wh2	T-102 (D) Ic	A	
2.2.13	Vandžiogala	110	T-102	Wh2	T-102 (D) (ĮT-102) f	Hz	

PDF-XChange Editor
Click to BUY NOW!
www.pdf-xchange.com
PDF-XChange Editor
Click to BUY NOW!
www.pdf-xchange.com

PRIEDAS NR.2

CUKRAUS TP SIGNALŲ SĄRAŠAS

PDF-XChange Editor
Click to Buy NOW!
www.pdf-xchange.com

PDF-XChange Editor
Click to Buy NOW!
www.pdf-xchange.com

Eil. Nr.	Telesignalizacija																																					
	Šaltinis															PSO DVS																							
										Protokolai							AOR					Būsenos					IEC60870-5-104		Su Skirstomuoju tinklu Protokolai						Kompleksiniai bandymai				
										RAA IEC61850																				TSPJ IEC 60870-5-101 Master		TSPJ IEC 60870-5-101 Slave									
	Pastotė	Įtampa	Prijungimys	Objektas	Sąnita	Įrenginys	Žymėjimas - kodas	BI		Serveris	Loginis įrenginys (LD)	Loginis mazgas (LN)	Duomenys (DO)	Duomenų atributai (DA)	Maksimalus pasikeitimo dažnis (Report limiting) (kartai per sekundę)	Balanso/Sistemos disp.	Tinklo disp.	DVS ID	Informacija	00	01 (0)	10 (1)	11	Normali	IO tipo ID	IO adresas	IO tipo ID	IO adresas	IO tipo ID	IO adresas	Rezultatas	Data	Rekonstrukcijos etapas	Pastabos								
110 kV L-Vandžiogala.Kėdainiai R1																																						
1	Cukraus	110	L-Vn.Kd	L-Vn.Kd	R1	7SJ85	AK1	BI6.36			R1_7SJ85	Application	USER1	SPS9	1		E	18391	L-Vn.Kd įjungimo ir I išjungimo grandinių aj (R1-SF12)	-	Išjungtas	Įjungtas	-	Įjungtas	M_SP_TB	2091	-	-	-	-	Patikrintas	2022-10-06	II								
2	Cukraus	110	L-Vn.Kd	L-Vn.Kd	R1	7SJ85	AK1	BI6.39			R1_7SJ85	Application	USER1	SPS11	1		E	18392	L-Vn.Kd II išjungimo grandinės aj (R1-SF21)	-	Išjungtas	Įjungtas	-	Įjungtas	M_SP_TB	2092	-	-	-	-	Patikrintas	2022-10-06	II								
3	Cukraus	110	L-Vn.Kd	L-Vn.Kd	R1	7SJ85	AK1	BI6.40			R1_7SJ85	Application	USER1	SPS12	1		E	18393	L-Vn.Kd dvipozicinių relių aj (R1-SF22)	-	Išjungtas	Įjungtas	-	Įjungtas	M_SP_TB	2093	-	-	-	-	Patikrintas	2022-10-06	II								
4	Cukraus	110	L-Vn.Kd	RAA	R1	7SJ85	AK1	BI6.47			R1_7SJ85	Application	USER3	SPS1	1		E	18394	L-Vn.Kd JRJ (RFVT)	-	Išjungta	Įjungta	-	Įjungta	M_SP_TB	2094	-	-	-	-	Patikrintas	2022-10-06	II								
5	Cukraus	110	L-Vn.Kd	RAA	R1	7SJ85	AK1	BI6.46			R1_7SJ85	Application	USER3	SPS	1		E	18395	L-Vn.Kd AKJ (RFVT)	-	Išjungta	Įjungta	-	Įjungta	M_SP_TB	2095	-	-	-	-	Patikrintas	2022-10-06	II								
6	Cukraus	110	L-Vn.Kd	RAA	R1	7SJ85	AK1	BI3.6			R1_7SJ85	Application	USER1	SPS17	1		E	18396	L-Vn.Kd įjungimo grandinė	-	Norma	Gedimas	-	Norma	M_SP_TB	2096	-	-	-	-	Patikrintas	2022-10-06	II								
7	Cukraus	110	L-Vn.Kd	RAA	R1	7SJ85	AK1	BI3.7			R1_7SJ85	Application	USER1	SPS18	1		E	18397	L-Vn.Kd išjungimo grandinė I	-	Norma	Gedimas	-	Norma	M_SP_TB	2097	-	-	-	-	Patikrintas	2022-10-06	II								
8	Cukraus	110	L-Vn.Kd	RAA	R1	7SJ85	AK1	BI3.8			R1_7SJ85	Application	USER1	SPS19	1		E	18398	L-Vn.Kd išjungimo grandinė II	-	Norma	Gedimas	-	Norma	M_SP_TB	2098	-	-	-	-	Patikrintas	2022-10-06	II								
9	Cukraus	110	L-Vn.Kd	L-Vn.Kd	R1	7SJ85	AK1	BI4.1, 4.2			R1_7SJ85	CB2	CSWI1	Pos	1	A	A	18399	L-Vandžiogala.Kėdainiai	Tarpinė	Išjungtas	Įjungtas	Klaida	Įjungtas	M_DP_TB	4001	-	-	-	-	Patikrintas	2022-10-06	II								
10	Cukraus	110	L-Vn.Kd	L-Vn.Kd	R1	7SJ85	AK1	BI4.3, 4.4			R1_7SJ85	CB1	USER1	DPS	1		A	18400	L-Vn.Kd valdymo režimas (pavara-S8)	Išjungtas	Nuotolinis	Vietinis	Klaida	Nuotolinis	M_DP_TB	4201	-	-	-	-	Patikrintas	2022-10-06	II								
11	Cukraus	110	L-Vn.Kd	RAA	R1	7SJ85	AK1	BI4.5			R1_7SJ85	CB1	USER1	SPS1	1		A	18401	L-Vn.Kd SF6 dujų slėgis	-	Norma	Žemas	-	Norma	M_SP_TB	2099	-	-	-	-	Patikrintas	2022-10-06	II								
12	Cukraus	110	L-Vn.Kd	RAA	R1	7SJ85	AK1	BI4.6			R1_7SJ85	CB1	USER1	SPS	1		A	18402	L-Vn.Kd valdymas dėl SF6 dujų slėgio	-	Norma	Blokuotas	-	Norma	M_SP_TB	2100	-	-	-	-	Patikrintas	2022-10-06	II								
13	Cukraus	110	L-Vn.Kd	RAA	R1	7SJ85	AK1	BI4.7			R1_7SJ85	CB1	USER1	SPS7	1		A	18403	L-Vn.Kd pavara	-	Neparuošta	Paruošta	-	Paruošta	M_SP_TB	2101	-	-	-	-	Patikrintas	2022-10-06	II								
14	Cukraus	110	L-Vn.Kd	RAA	R1	7SJ85	AK1	BI4.8			R1_7SJ85	CB1	USER1	SPS6	1		E	18404	L-Vn.Kd pavaros ir valdymo grandinių aj (pavara-F1, JGS-SF101)	-	Išjungtas	Įjungtas	-	Įjungtas	M_SP_TB	2102	-	-	-	-	Patikrintas	2022-10-06	II								
15	Cukraus	110	L-Vn.Kd	L-Vn.Kd-0	R1	7SJ85	AK1	BI4.11, 4.12			R1_7SJ85	Dc1	CSWI1	Pos	1	E	E	18405	L-Vn.Kd-0	Tarpinė	Išjungtas	Įjungtas	Klaida	Įjungtas	M_DP_TB	4002	-	-	-	-	Patikrintas	2022-10-06	II								
16	Cukraus	110	L-Vn.Kd	L-Vn.Kd-0	R1	7SJ85	AK1	BI4.13, 4.14			R1_7SJ85	Dc1	USER1	DPS	1		E	18406	L-Vn.Kd-0 valdymo režimas (pavara-S6)	Išjungtas	Nuotolinis	Vietinis	Klaida	Nuotolinis	M_DP_TB	4202	-	-	-	-	Patikrintas	2022-10-06	II								
17	Cukraus	110	L-Vn.Kd	L-Vn.Kd-0	R1	7SJ85	AK1	BI4.15			R1_7SJ85	Dc1	USER1	SPS2	1		E	18407	L-Vn.Kd-0 pavaros aj (pavara-F4, JGS-SF103)	-	Išjungtas	Įjungtas	-	Įjungtas	M_SP_TB	2103	-	-	-	-	Patikrintas	2022-10-06	II								
18	Cukraus	110	L-Vn.Kd	L-Vn.Kd-ž	R1	7SJ85	AK1	BI4.17, 4.18			R1_7SJ85	Dc2	CSWI1	Pos	1	E	E	18408	L-Vn.Kd-ž	Tarpinė	Išjungtas	Įjungtas	Klaida	Išjungtas	M_DP_TB	4003	-	-	-	-	Patikrintas	2022-10-06	II								
19	Cukraus	110	L-Vn.Kd	L-Vn.Kd-ž	R1	7SJ85	AK1	BI4.19, 4.20			R1_7SJ85	Dc2	USER1	DPS	1		E	18409	L-Vn.Kd-ž valdymo režimas (pavara-S6)	Išjungtas	Nuotolinis	Vietinis	Klaida	Nuotolinis	M_DP_TB	4203	-	-	-	-	Patikrintas	2022-10-06	II								
20	Cukraus	110	L-Vn.Kd	L-Vn.Kd-ž	R1	7SJ85	AK1	BI4.21			R1_7SJ85	Dc2	USER1	SPS2	1		E	18410	L-Vn.Kd-ž pavaros aj (pavara-F4, JGS-SF104)	-	Išjungtas	Įjungtas	-	Įjungtas	M_SP_TB	2104	-	-	-	-	Patikrintas	2022-10-06	II								
21	Cukraus	110	L-Vn.Kd	BPV	R1	7SJ85	AK1	BI2.3			R1_7SJ85	Application	USER1	SPS4	1		E	18411	BP valdiklio AK1 aj (R3-SF10)	-	Išjungtas	Įjungtas	-	Įjungtas	M_SP_TB	2105	-	-	-	-	Patikrintas	2022-10-06	II								
22	Cukraus	110	L-Vn.Kd	BPV	R1	7SJ85	AK1	BI2.2			R1_7SJ85	Application	USER1	SPS3	1		E	18412	BP valdiklio AK1 BI aj (R3-SF11)	-	Išjungtas	Įjungtas	-	Įjungtas	M_SP_TB	2106	-	-	-	-	Patikrintas	2022-10-06	II								
23	Cukraus	110	L-Vn.Kd	BPV	R1	7SJ85	AK1	BI2.1			R1_7SJ85	Application	USER1	SPS2	1		A	18413	BP valdiklis AK1 (R3)	-	Norma	Gedimas	-	Norma	M_SP_TB	2107	-	-	-	-	Patikrintas	2022-10-06	II								
24	Cukraus	110	L-Vn.Kd	L-Vn.Kd-1	R1	7SJ85	AK1	BI5.1, 5.2			R1_7SJ85	Dc3	CSWI1	Pos	1	E	E	18414	L-Vn.Kd-1	Tarpinė	Išjungtas	Įjungtas	Klaida	Įjungtas	M_DP_TB	4004	-	-	-	-	Patikrintas	2022-10-06	II								
25	Cukraus	110	L-Vn.Kd	L-Vn.Kd-1	R1	7SJ85	AK1	BI5.3, 5.4			R1_7SJ85	Dc3	USER1	DPS	1		E	18415	L-Vn.Kd-1 valdymo režimas (pavara-S6)	Išjungtas	Nuotolinis	Vietinis	Klaida	Nuotolinis	M_DP_TB	4204	-	-	-	-	Patikrintas	2022-10-06	II								
26	Cukraus	110	L-Vn.Kd	L-Vn.Kd-1	R1	7SJ85	AK1	BI5.5			R1_7SJ85	Dc3	USER1	SPS2	1		E	18416	L-Vn.Kd-1 pavaros aj (pavara-F4, JGS-SF102)	-	Išjungtas	Įjungtas	-	Įjungtas	M_SP_TB	2108	-	-	-	-	Patikrintas	2022-10-06	II								
27	Cukraus	110	L-Vn.Kd	TS-100-1	R1	7SJ85	AK1	BI5.9, 5.10			R1_7SJ85	Dc4	CSWI1	Pos	1	E	E	18417	TS-100-1	Tarpinė	Išjungtas	Įjungtas	Klaida	Įjungtas	M_DP_TB	4005	-	-	-	-	Patikrintas	2022-10-06	II								
28	Cukraus	110	L-Vn.Kd	TS-100-1	R1	7SJ85	AK1	BI5.11, 5.12			R1_7SJ85	Dc4	USER1	DPS	1		E	18418	TS-100-1 valdymo režimas (pavara-S6)	Išjungtas	Nuotolinis	Vietinis	Klaida	Nuotolinis	M_DP_TB	4205	-	-	-	-	Patikrintas	2022-10-06	II								
29	Cukraus	110	L-Vn.Kd	TS-100-1	R1	7SJ85	AK1	BI5.13			R1_7SJ85	Dc4	USER1	SPS2	1		E	18419	TS-100-1 pavaros aj (pavara-F4, JGS-SF103)	-	Išjungtas	Įjungtas	-	Įjungtas	M_SP_TB	2109	-	-	-	-	Patikrintas	2022-10-06	II								
30	Cukraus	110	L-Vn.Kd	Š1-100-ž	R1	7SJ85	AK1	BI5.17, 5.18			R1_7SJ85	Dc5	CSWI1	Pos	1	E	E	18420	Š1-100-ž	Tarpinė	Išjungtas	Įjungtas	Klaida	Išjungtas	M_DP_TB	4006	-	-	-	-	Patikrintas	2022-10-06	II								
31	Cukraus	110	L-Vn.Kd	Š1-100-ž	R1	7SJ85	AK1	BI5.19 5.20			R1_7SJ85	Dc5	USER1	DPS	1		E	18421	Š1-100-ž valdymo režimas (pavara-S6)	Išjungtas	Nuotolinis	Vietinis	Klaida	Nuotolinis	M_DP_TB	4206	-	-	-	-	Patikrintas	2022-10-06	II								
32	Cukraus	110	L-Vn.Kd	Š1-100-ž	R1	7SJ85	AK1	BI5.21			R1_7SJ85	Dc5	USER1	SPS2	1		E	18422	Š1-100-ž pavaros aj (pavara-F4, JGS-SF104)	-	Išjungtas	Įjungtas	-	Įjungtas	M_SP_TB	2110	-	-	-	-	Patikrintas	2022-10-06	II								
33	Cukraus	110	L-Vn.Kd	T-101-1	R1	7SJ85	AK1	BI6.1, 6.2			R1_7SJ85	Dc6	CSWI1	Pos	1	E	E	18423	T-101-1	Tarpinė	Išjungtas	Įjungtas	Klaida	Įjungtas	M_DP_TB	4007	-	-	-	-	Patikrintas	2022-10-06	II								
34	Cukraus	110	L-Vn.Kd	T-101-1	R1	7SJ85	AK1	BI6.3, 6.4			R1_7SJ85	Dc6	USER1	DPS	1		E	18424	T-101-1 valdymo režimas (pavara-S6)	Išjungtas	Nuotolinis	Vietinis	Klaida	Nuotolinis	M_DP_TB	4207	-	-	-	-	Patikrintas	2022-10-06	II								
35	Cukraus	110	L-Vn.Kd	T-101-1	R1	7SJ85	AK1	BI6.5			R1_7SJ85	Dc6	USER1	SPS2	1		E	18425	T-101-1 pavaros aj (pavara-F4, JGS-SF101)	-	Išjungtas	Įjungtas	-	Įjungtas	M_SP_TB	2111	-	-	-	-	Patikrintas	2022-10-06	II								
36	Cukraus	110	L-Vn.Kd	T-101-1ž	R1	7SJ85	AK1	BI6.9, 6.10			R1_7SJ85	Dc7	CSWI1	Pos	1	E	E	18426	T-101-1ž	Tarpinė	Išjungtas	Įjungtas	Klaida	Išjungtas	M_DP_TB	4008	-	-	-	-	Patikrintas	2022-10-06	II								
37	Cukraus	110	L-Vn.Kd	T-101-1ž	R1	7SJ85	AK1	BI6.11, 6.12			R1_7SJ85	Dc7	USER1	DPS	1		E	18427	T-101-1ž valdymo režimas (pavara-S6)	Išjungtas	Nuotolinis	Vietinis	Klaida	Nuotolinis	M_DP_TB	4208	-	-	-	-	Patikrintas	2022-10-06	II								
38	Cukraus	110	L-Vn.Kd	T-101-1ž	R1	7SJ85	AK1	BI6.13			R1_7SJ85	Dc7	USER1	SPS2	1		E	18428	T-101-1ž pavaros aj (pavara-F4, JGS-SF102)	-	Išjungtas	Įjungtas	-	Įjungtas	M_SP_TB	2112	-	-	-	-	Patikrintas	2022-10-06	II								
39	Cukraus	110	L-Vn.Kd	T-104-1	R1	7SJ85	AK1	BI6.17, 6.18			R1_7SJ85	Dc8	CSWI1	Pos	1	E	E	18429	T-104-1	Tarpinė	Išjungtas	Įjungtas	Klaida	Įjungtas	M_DP_TB	4009	-	-	-	-	Patikrintas	2022-10-06	II								
40	Cukraus	110	L-Vn.Kd	T-104-1	R1	7SJ85	AK1	BI6.19, 6.20			R1_7SJ85	Dc8	USER1	DPS	1		E	18430	T-104-1 valdymo režimas (pavara-S6)	Išjungtas	Nuotolinis	Vietinis	Klaida	Nuotolinis	M_DP_TB	4209	-	-	-	-	Patikrintas	2022-10-06	II								
41	Cukraus	110	L-Vn.Kd	T-104-1	R1	7SJ85	AK1	BI6.21			R1_7SJ85	Dc8	USER1	SPS2	1		E	18431	T-104-1 pavaros aj (pavara-F4, JGS-SF101)	-	Išjungtas	Įjungtas	-	Įjungtas	M_SP_TB	2113	-	-	-	-	Patikrintas	2022-10-06	II								
42	Cukraus	110	L-Vn.Kd	T-104-1ž	R1	7SJ85	AK1	BI6.25, 6.26			R1_7SJ85	Dc9	CSWI1	Pos	1	E	E	18432	T-104-1ž	Tarpinė	Išjungtas	Įjungtas	Klaida	Išjungtas	M_DP_TB	4010	-	-	-	-	Patikrintas	2022-10-06	II								
43	Cukraus	110	L-Vn.Kd	T-104-1ž	R1	7SJ85	AK1	BI6.27, 6.28			R1_7SJ85	Dc9	USER1	DPS	1		E	18433	T-104-1ž valdymo režimas (pavara-S6)	Išjungtas	Nuotolinis	Vietinis	Klaida	Nuotolinis	M_DP_TB	4210	-	-	-	-	Patikrintas	2022-10-06	II								
44	Cukraus	110	L-Vn.Kd	T-104-1ž	R1	7SJ85	AK1	BI6.29			R1_7SJ85	Dc9	USER1	SPS2	1		E	18434	T-104-1ž pavaros aj (pavara-F4, JGS-SF102)	-	Išjungtas	Įjungtas	-	Įjungtas	M_SP_TB	2114	-	-	-	-	Patikrintas	2022-10-06	II								
45	Cukraus	110	L-Vn.Kd	JT-101	R1	7SJ85	AK1	BI3.1			R1_7SJ85	Application	USER1	SPS5	1	A	A	18435	JT-101 (žvaigždė RAA) U grand. aj (JT-101 gnybt.-SF31)	-	Išjungtas	Įjungtas	-	Įjungtas	M_SP_TB	2115	-	-	-	-	Patikrintas	2022-10-06	II								
46	Cukraus	110	L-Vn.Kd	JT-101	R1	7SJ85	AK1	BI3.2			R1_7SJ85	Application	USER1	SPS6	1	A	A	18436	JT-101 (atv.trik. RAA) U grand. aj (JT-101 gnybt.-SF42)	-	Išjungtas	Įjungtas	-	Įjungtas	M_SP_TB	2116	-	-	-	-	Patikrintas	2022-10-06	II								
47	Cukraus	110	L-Vn.Kd	RAA	R1	7SJ85	AK1	Logika			R1_7SJ85	1_5051OC3ph	ID_PTOC1	Op	1		E	18437	L-Vn.Kd MSA I	-	Norma	Suveikė	-	Norma	M_SP_TB	2117	-	-	-	-	Patikrintas	2022-10-06	II								
48	Cukraus	110	L-Vn.Kd	RAA	R1	7SJ85	AK1	Logika			R1_7SJ85	1_5051OC3ph	ID_PTOC2	Op	1		E	18438	L-Vn.Kd MSA II	-	Norma	Suveikė	-	Norma	M_SP_TB	2118	-	-	-	-	Patikrintas	2022-10-06	II								
49	Cukraus	110	L-Vn.Kd	RAA	R1	7SJ85	AK1	Logika			R1_7SJ85	1_5051OC3ph	ID_PTOC2	SPS	1		E	18439	L-Vn.Kd MSA II pagreit.	-	Norma	Suveikė	-	Norma	M_SP_TB	2119	-	-	-	-	Patikrintas	2022-10-06	II								
50	Cukraus	110	L-Vn.Kd	RAA	R1	7SJ85	AK1	Logika			R1_7SJ85	1_5051NOC	ND_PTOC1	Op	1		E	18440	L-Vn.Kd Ž I	-	Norma	Suveikė	-	Norma	M_SP_TB	2120	-	-	-	-	Patikrintas	2022-10-06	II								
51	Cukraus	110	L-Vn.Kd	RAA	R1	7SJ85	AK1	Logika			R1_7SJ85	_79AutoReclo	USER1	SPS	1		E	18441	L-Vn.Kd AKJ	-	Norma	Suveikė	-	Norma	M_SP_TB	2121	-	-	-	-	Patikrintas	2022-10-06	II								
52	Cukraus	110	L-Vn.Kd	RAA	R1	7SJ85	AK1	Logika			R1_7SJ85	CB1	RBRF1	OpEx	1		E	18442	L-Vn.Kd JRJ	-	Norma	Suveikė	-	Norma	M_SP_TB	2122	-	-	-	-	Patikrintas	2022-10-06	II								
53	Cukraus	110	L-Vn.Kd	RAA	R1	7SJ85	AK1	Logika			R1_7SJ85	Application	USER1	SPS25	1	A	A	18443	L-Vn.Kd RAA terminalo AK1 I grandinės (R1)	-	Norma	Gedimas	-	Norma	M_SP_TB	2123	-	-	-	-	Patikrintas	2022-10-06	II								
54	Cukraus	110	L-Vn.Kd	RAA	R1	7SJ85	AK1	Logika			R1_7SJ85	Application	USER1	SPS24	1	A	A	18444	L-Vn.Kd RAA terminalo AK1 U grandinės (R1)	-	Norma	Gedimas	-	Norma	M_SP_TB	2124	-	-	-	-	Patikrintas	2022-10-06	II								
55	Cukraus	110	L-Vn.Kd	RAA	R1	7SJ85	AK1	Logika			R1_7SJ85	Application	USER1	SPS14	1		E	18445	L-Vn.Kd TPJ1 gauta 1k. `Rezervas`	-	Norma	Suveikė	-	Norma	M_SP_TB	2125	-	-	-	-	Patikrintas	2022-10-06	II								
56	Cukraus	110	L-Vn.Kd	RAA	R1	7SJ85	AK1	Logika			R1_7SJ85	Application	USER1	SPS32	1		E	18446	L-Vn.Kd TPJ1 gauta 2k. `TPJ2 2k. paleidimas`	-	Norma	Suveikė	-	Norma	M_SP_TB	2126	-	-	-	-	Patikrintas	2022-10-06	II								
57	Cukraus	110	L-Vn.Kd	RAA	R1	7SJ85	AK1	Logika			R1_7SJ85	Application	USER1	SPS29	1		E	18447	L-Vn.Kd TPJ1 išsiųsta 1k. `L-Vn.Kd JRJ`	-	Norma	Suveikė	-	Norma	M_SP_TB	2127	-	-	-	-	Patikrintas	2022-10-06	II								
58	Cukraus	110	L-Vn.Kd	RAA	R1	7SJ85	AK1	Logika			R1_7SJ85	Application	USER1	SPS30	1		E	18448	L-Vn.Kd TPJ1 išsiųsta 2k. `TPJ2 2k. paleidimas`	-	Norma	Suveikė	-	Norma	M_SP_TB	2128	-	-	-	-	Patikrintas	2022-10-06	II								
59	Cukraus	110	L-Vn.Kd	RAA	R1	7SJ85	AK1	Logika			R1_7SJ85	Application	USER1	SPS14	1		E	18449	L-Vn.Kd TPJ2 gauta 1k. `Rezervas`	-	Norma	Suveikė	-	Norma	M_SP_TB	2129	-	-	-	-	Patikrintas	2022-10-06	II								
60	Cukraus	110	L-Vn.Kd	RAA	R1	7SJ85	AK1	Logika			R1_7SJ85	Application	USER1	SPS15	1		E	18450	L-Vn.Kd TPJ2 gauta 2k. `TPJ1 2k. paleidimas`	-	Norma	Suveikė	-	Norma	M_SP_TB	2130	-	-	-	-	Patikrintas	2022-10-06	II								
61	Cukraus	110	L-Vn.Kd	RAA	R1	7SJ85	AK1	Logika			R1_7SJ85	Application	USER1	SPS34	1		E	18451	L-Vn.Kd TPJ2 išsiųsta 1k. `L-Vn.Kd JRJ`	-	Norma	Suveikė	-	Norma	M_SP_TB	2131	-	-	-	-	Patikrintas	2022-10-06	II								
62	Cukraus	110	L-Vn.Kd	RAA	R1	7SJ85	AK1	Logika			R1_7SJ85	Application	USER1	SPS35	1		E	18452	L-Vn.Kd TPJ2 išsiųsta 2k. `TPJ1 2k. paleidimas`	-	Norma	Suveikė	-	Norma	M_SP_TB	2132	-	-	-	-	Patikrintas	2022-10-06	II								
63	Cukraus	110	L-Vn.Kd	RAA	R1	7SJ85	AK1	BI6.37			R1_7SJ85	Application	USER1	SPS10	1		E	18453	L-Vn.Kd TPJ TPJ1 aj (R1-SF13)	-	Išjungtas	Įjungtas	-	Įjungtas	M_SP_TB	2133	-	-	-	-	Patikrintas	2022-10-06	II								
64	Cukraus	110	L-Vn.Kd	RAA	R1	7SJ85	AK1	BI6.44			R1_7SJ85	Application	USER1	SPS16	1		E	18454	L-Vn.Kd TPJ TPJ1 (R1)	-	Norma	Gedimas	-	Norma	M_SP_TB	2134	-	-	-	-	Patikrintas	2022-10-06	II								
65	Cukraus	110	L-Vn.Kd	RAA	R1	7SJ85	AK1	BI6.38			R1_7SJ85	Application	USER1	SPS31	1		E	18455	L-Vn.Kd TPJ TPJ2 aj (R1-SF14)	-	Išjungtas	Įjungtas	-	Įjungtas	M_SP_TB	2135	-	-	-	-	Patikrintas	2022-10-06	II								
66	Cukraus	110	L-Vn.Kd	RAA	R1	7SJ85	AK1	BI6.45			R1_7SJ85	Application	USER1	SPS33	1		E	18456	L-Vn.Kd TPJ TPJ2 (R1)	-	Norma	Gedimas	-	Norma	M_SP_TB	2136	-	-	-	-	Patikrintas	2022-10-06	II								
67	Cukraus	110	L-Vn.Kd	RAA	R1	7SJ85	AK1	BI6.48			R1_7SJ85	Application	USER3	SPS2	1		E	18457	L-Vn.Kd TPJ1 imt./siųst. 1k `Rezervas/L-Vn.Kd JRJ`	-	Išjungta	Įjungta	-	Įjungta	M_SP_TB	2137	-	-	-	-	Patikrintas	2022-10-06	II								
68	Cukraus	110	L-Vn.Kd	RAA	R1	7SJ85	AK1	BI8.1			R1_7SJ85	Application	USER3	SPS3	1		E	18458	L-Vn.Kd TPJ1 imt./siųst. 2k `TPJ2 2k. paleidimas`	-	Išjungta	Įjungta	-	Įjungta	M_SP_TB	2138	-	-	-	-	Patikrintas	2022-10-06	II								
69	Cukraus	110	L-Vn.Kd	RAA	R1	7SJ85	AK1	BI8.2			R1_7SJ85	Application	USER3	SPS4	1		E	18459	L-Vn.Kd TPJ2 imt./siųst. 1k `Rezervas/L-Vn.Kd JRJ`	-	Išjungta	Įjungta	-	Įjungta	M_SP_TB	2139	-	-	-	-	Patikrintas	2022-10-06	II								
70	Cukraus	110	L-Vn.Kd	RAA	R1	7SJ85	AK1	BI8.3			R1_7SJ85	Application	USER3	SPS5	1		E	18460	L-Vn.Kd TPJ2 imt./siųst. 2k `TPJ1 2k. paleidimas`	-	Išjungta	Įjungta	-	Įjungta	M_SP_TB	2140	-	-	-	-	Patikrintas	2022-10-06	II								
71	Cukraus	110	L-Vn.Kd	RAA	R1	7SJ85	AK1	Logika			R1_7SJ85	Application	USER1	SPS23	1		E	18461	L-Vn.Kd RAA terminalo fizinė sąsaja Ch1/Ch2 (R1-AK1)	-	Norma	Gedimas	-	Norma	M_SP_TB	2141	-	-	-	-	Patikrintas	2022-10-06	II								
72	Cukraus	110	L-Vn.Kd	RAA	R1	7SJ85	AK1	Logika			R1_7SJ85	Application	USER4	SPS	1		E	18462	L-Vn.Kd prijunginio nuotolinio valdymo režimas (R1-AK1)	-	DVS	Valdiklis	-	DVS	M_SP_TB	2142	-	-	-	-	Patikrintas	2022-10-06	II								
77	Cukraus	110	L-Vn.Kd	RAA	R1	7SJ85	AK1	Logika							1		E	18467	L-Vn.Kd prijunginio valdymo teisės	-	PT	ST	-	PT	M_SP_TB	2147	-	-	-	-	Patikrintas	2022-10-06	II								
78	Cukraus	110	L-Vn.Kd	RAA	R1	7SJ85	AK1												L-Vn.Kd TPJ2 ryšio kanalas (R1)	-	Norma	Gedimas	-	Norma															

TPJ (Cukrus - Kaunas110) esami signalai
Pastaba. Cukraus TP esamas TPJ2 (Cukrus-Kaunas110) iškeliamas į Vandžiogalos TP.
Naujas TPJ (Cukrus - Vandžiogala) montuojamas į esamo TPJ2 vietą. Esami signalų pavadinimai lieka.

AAA Naujo TPJ (Cukrus - Vandžiogala) nauji signalai

PDF-XChange Editor
Click to BUY NOW!
www.pdf-xchange.com

PDF-XChange Editor
Click to BUY NOW!
www.pdf-xchange.com

Diskretinis valdymas																																				
Eil.Nr.	Šaltinis									Protokolai					AOR		DVS ID	PSO DVS														Su Skirstomuoju tinklu				Rekonstrukcijos etapas	Kompleksiniai bandymai		Pastabos
	Pastotė	Įtampa	Prijungiys	Objektas	Spinta	Įrenginys	Žymėjimas - kodas	BO		RAA IEC61850								Informacija	Komandos		IEC 60870-5-104			Protokolai													
									Serveris	Loginis įrenginys (LD)	Loginis mazgas (LN)	Duomenys (DO)	Duomenų atributai (DA)	Balanso/Sistemos disp.	Tinklo disp.			01 (0)	10 (1)	Direct/SBO	IO tipo ID	IO adresas	PT TSPĮ IEC 60870-5-101 Master		PT TSPĮ IEC 60870-5-101 Slave											
																							IO tipo ID	IO adresas	IO tipo ID	IO adresas										
110 kV L-Vandžiogala.Kėdainiai R1																																				
1	Cukraus	110	L-Vn.Kd	RAA	R1	7SJ85	AK1	BO4.3, 4.4		R1_7SJ85	Application	USER3	DPC1	-	C	18394	L-Vn.Kd JRĮ (RFVT)	Išjungti	Įjungti	Direct	C_DC_NA	5201	-	-	-	-	II	Patikrintas	2022-10-06							
2	Cukraus	110	L-Vn.Kd	RAA	R1	7SJ85	AK1	BO4.1, 4.2		R1_7SJ86	Application	USER3	DPC	-	C	18395	L-Vn.Kd AKĮ (RFVT)	Išjungti	Įjungti	Direct	C_DC_NA	5202	-	-	-	-	II	Patikrintas	2022-10-06							
3	Cukraus	110	L-Vn.Kd	L-Vn.Kd	R1	7SJ85	AK1	BO3.1 - 3.4		R1_7SJ85	CB2	CSWI1	Pos	-	C	18399	L-Vandžiogala.Kėdainiai	Išjungti	Įjungti	SBO	C_DC_NA	5001	-	-	-	-	II	Patikrintas	2022-10-06							
4	Cukraus	110	L-Vn.Kd	L-Vn.Kd-0	R1	7SJ85	AK1	BO1.1, 1.2		R1_7SJ85	Dc1	CSWI1	Pos		C	18405	L-Vn.Kd-0	Išjungti	Įjungti	SBO	C_DC_NA	5002	-	-	-	-	II	Patikrintas	2022-10-06							
5	Cukraus	110	L-Vn.Kd	L-Vn.Kd-2	R1	7SJ85	AK1	BO1.3, 1.4		R1_7SJ85	Dc2	CSWI1	Pos		C	18408	L-Vn.Kd-2	Išjungti	Įjungti	SBO	C_DC_NA	5003	-	-	-	-	II	Patikrintas	2022-10-06							
6	Cukraus	110	L-Vn.Kd	L-Vn.Kd-1	R1	7SJ85	AK1	BO4.24, 4.23		R1_7SJ85	Dc3	CSWI1	Pos		C	18414	L-Vn.Kd-1	Išjungti	Įjungti	SBO	C_DC_NA	5004	-	-	-	-	II	Patikrintas	2022-10-06							
7	Cukraus	110	L-Vn.Kd	T-101-1	R1	7SJ85	AK1	BO5.23, 5.24		R1_7SJ85	Dc6	CSWI1	Pos	-	C	18423	T-101-1	Išjungti	Įjungti	SBO	C_DC_NA	5005	-	-	-	-	II	Patikrintas	2022-10-06							
8	Cukraus	110	L-Vn.Kd	T-101-1Ž	R1	7SJ85	AK1	BO8.1, 8.2		R1_7SJ85	Dc7	CSWI1	Pos	-	C	18426	T-101-1Ž	Išjungti	Įjungti	SBO	C_DC_NA	5006	-	-	-	-	II	Patikrintas	2022-10-06							
9	Cukraus	110	L-Vn.Kd	T-104-1	R1	7SJ85	AK1	BO8.3, 8.4		R1_7SJ85	Dc8	CSWI1	Pos	-	C	18429	T-104-1	Išjungti	Įjungti	SBO	C_DC_NA	5007	-	-	-	-	II	Patikrintas	2022-10-06							
10	Cukraus	110	L-Vn.Kd	T-104-1Ž	R1	7SJ85	AK1	BO8.5, 8.6		R1_7SJ85	Dc9	CSWI1	Pos	-	C	18432	T-104-1Ž	Išjungti	Įjungti	SBO	C_DC_NA	5008	-	-	-	-	II	Patikrintas	2022-10-06							
11	Cukraus	110	L-Vn.Kd	TS-100-1	R1	7SJ85	AK1	BO5.7, 5.8		R1_7SJ85	Dc4	CSWI1	Pos	-	C	18417	TS-100-1	Išjungti	Įjungti	SBO	C_DC_NA	5009	-	-	-	-	II	Patikrintas	2022-10-06							
12	Cukraus	110	L-Vn.Kd	Š1-100-2	R1	7SJ85	AK1	BO5.15, 5.16		R1_7SJ85	Dc5	CSWI1	Pos	-	C	18420	Š1-100-2	Išjungti	Įjungti	SBO	C_DC_NA	5010	-	-	-	-	II	Patikrintas	2022-10-06							
13	Cukraus	110	L-Vn.Kd	RAA	R1	7SJ85	AK1	BO4.5, 4.6		R1_7SJ85	Application	USER3	DPC2	-	C	18457	L-Vn.Kd TPĮ1 imt./siųst. 1k `Rezervas/L-Vn.Kd JRĮ`	Išjungti	Įjungti	Direct	C_DC_NA	5203	-	-	-	-	II	Patikrintas	2022-10-06							
14	Cukraus	110	L-Vn.Kd	RAA	R1	7SJ85	AK1	BO4.7, 4.8		R1_7SJ85	Application	USER3	DPC3	-	C	18458	L-Vn.Kd TPĮ1 imt./siųst. 2k `TPĮ2 2k. paleidimas`	Išjungti	Įjungti	Direct	C_DC_NA	5204	-	-	-	-	II	Patikrintas	2022-10-06							
15	Cukraus	110	L-Vn.Kd	RAA	R1	7SJ85	AK1	BO4.9, 4.10		R1_7SJ85	Application	USER3	DPC4	-	C	18459	L-Vn.Kd TPĮ2 imt./siųst. 1k `Rezervas/L-Vn.Kd JRĮ`	Išjungti	Įjungti	Direct	C_DC_NA	5205	-	-	-	-	II	Patikrintas	2022-10-06							
16	Cukraus	110	L-Vn.Kd	RAA	R1	7SJ85	AK1	BO4.11, 4.12		R1_7SJ85	Application	USER3	DPC5	-	C	18460	L-Vn.Kd TPĮ2 imt./siųst. 2k `TPĮ1 2k. paleidimas`	Išjungti	Įjungti	Direct	C_DC_NA	5206	-	-	-	-	II	Patikrintas	2022-10-06							
17	Cukraus	110	L-Vn.Kd	RAA	R1	7SJ85	AK1	Logika						-	C	18467	L-Vn.Kd prijunginio valdymo teisės	PT	ST	Direct	C_DC_NA	5951	-	-	-	-	II	Patikrintas	2022-10-06							

TPĮ (Cukrus - Kaunas110) esami signalai

Pastaba. Cukraus TP esamas TPĮ2 (Cukrus-Kaunas110) iškeliamas į Vandžiogalos TP.
Naujas TPĮ (Cukrus - Vandžiogala) montuojamas į esamo TPĮ2 vietą. Esami signalų pavadinimai lieka.

PDF-XChange Editor
Click to BUY NOW!
www.pdf-xchange.com

PDF-XChange Editor
Click to BUY NOW!
www.pdf-xchange.com

PRIEDAS NR.3

KAUNO 110 TP SIGNALŲ SĄRAŠAS

PDF-XChange Editor
Click to BUY NOW!
www.pdf-xchange.com

PDF-XChange Editor
Click to BUY NOW!
www.pdf-xchange.com

Telesignalizacija

Eil.Nr.	Pastotė	Įtampa [kV]	Prijungimys	Objektas	Sparta	RAA terminalas	Šaltinis	Signalo šaltinis	BI	Protokolai RAA IEC61850 Serveris	Protokolai RAA IEC61850 Loginis įrenginys (LD)	Protokolai RAA IEC61850 Loginis mazgas (LN)	Protokolai RAA IEC61850 Duomenys (DO)	Protokolai RAA IEC61850 Duomenų atributai (DA)	Max pasikeitimo dažnis (Report limiting) (kartai/s)	AOR Balanso/Stiprinimo disp.	AOR Tinklo disp.	PSO DVS DVS ID	MicroSCADA informacija	DVS informacija	Būsenos 00	Būsenos 01 (0)	Būsenos 10 (1)	Būsenos 11	Būsenos Normali	IEC60870-5-104 IO tipo ID	IEC60870-5-104 IO adresas	MicroSCADA DB LON	MicroSCADA DB Subnet	MicroSCADA DB Unit (Node)	MicroSCADA DB Channel	MicroSCADA DB Event	MicroSCADA DB LN	MicroSCADA DB IX	Rekonstrukcijos etapas	Pastabos
1	Kaunas	110	L-Vand1ogala	RAA	R3	L_VN_REL511	L-Vn REL511	-	-	-	-	-	-	-	1	A	A		L-Vand1ogala įtampos grandinės	L-Vand1ogala U grandinės	-	Norma	Gedimas	-	Norma	-	3378	1026	3	81	22	36	37	-	-	L_VN_51101	10	
2	Kaunas	110	L-Vand1ogala	RAA	R3	L_VN_REL511	L-Vn REL511	-	-	-	-	-	-	-	1	E	E		L-Vand1ogala RAA nuostatų grupė 1	L-Vand1ogala RAA nuostatų grupė I	-	Išjungta	Įjungta	-	Įjungta	-	3895	1029	3	81	22	42	43	-	-	L_VN_51102	10	
3	Kaunas	110	L-Vand1ogala	RAA	R3	L_VN_REL511	L-Vn REL511	-	-	-	-	-	-	-	1	E	E		L-Vand1ogala RAA nuostatų grupė 2	L-Vand1ogala RAA nuostatų grupė II	-	Išjungta	Įjungta	-	Išjungta	-	3896	1030	3	81	22	44	45	-	-	L_VN_51103	10	
4	Kaunas	110	L-Vand1ogala	RAA	R3	L_VN_REL511	L-Vn REL511	-	-	-	-	-	-	-	1	E	E		L-Vand1ogala RAA nuostatų grupė 3	L-Vand1ogala RAA nuostatų grupė III	-	Išjungta	Įjungta	-	Išjungta	-	3897	1031	3	81	22	46	47	-	-	L_VN_51104	10	
5	Kaunas	110	L-Vand1ogala	RAA	R3	L_VN_REL511	L-Vn REL511	-	-	-	-	-	-	-	1	E	E		L-Vand1ogala RAA nuostatų grupė 4	L-Vand1ogala RAA nuostatų grupė IV	-	Išjungta	Įjungta	-	Išjungta	-	3898	1032	3	81	22	48	49	-	-	L_VN_51105	10	
6	Kaunas	110	L-Vand1ogala	RAA	R3	L_VN_REL511	L-Vn REL511	-	-	-	-	-	-	-	1	E	E		L-Vand1ogala Ž pagreitinimas	L-Vand1ogala Ž pagreitinimas	-	Norma	Suveikė	-	Norma	-	3379	1033	3	81	22	50	51	-	-	L_VN_51106	10	
7	Kaunas	110	L-Vand1ogala	RAA	R3	L_VN_REL511	L-Vn REL511	-	-	-	-	-	-	-	1	E	E		L-Vand1ogala Ž I	L-Vand1ogala Ž I	-	Norma	Suveikė	-	Norma	-	3380	1034	3	81	22	52	53	-	-	L_VN_51107	10	
8	Kaunas	110	L-Vand1ogala	RAA	R3	L_VN_REL511	L-Vn REL511	-	-	-	-	-	-	-	1	E	E		L-Vand1ogala Ž II	L-Vand1ogala Ž II	-	Norma	Suveikė	-	Norma	-	3381	1035	3	81	22	54	55	-	-	L_VN_51108	10	
9	Kaunas	110	L-Vand1ogala	RAA	R3	L_VN_REL511	L-Vn REL511	-	-	-	-	-	-	-	1	E	E		L-Vand1ogala Ž III	L-Vand1ogala Ž III	-	Norma	Suveikė	-	Norma	-	3382	1036	3	81	22	56	57	-	-	L_VN_51109	10	
10	Kaunas	110	L-Vand1ogala	RAA	R3	L_VN_REL511	L-Vn REL511	-	-	-	-	-	-	-	1	E	E		L-Vand1ogala Ž IV	L-Vand1ogala Ž IV	-	Norma	Suveikė	-	Norma	-	3383	1037	3	81	22	58	59	-	-	L_VN_51110	10	
11	Kaunas	110	L-Vand1ogala	RAA	R3	L_VN_REL511	L-Vn REL511	-	-	-	-	-	-	-	1	E	E		L-Vand1ogala MSA	L-Vand1ogala MSA	-	Norma	Suveikė	-	Norma	-	3384	1038	3	81	22	60	61	-	-	L_VN_51111	10	
12	Kaunas	110	L-Vand1ogala	RAA	R3	L_VN_REL511	L-Vn REL511	-	-	-	-	-	-	-	1	E	E		L-Vand1ogala išjungimas dėl terminalo gedimo	L-Vand1ogala išjungimas dėl terminalo gedimo	-	Norma	Suveikė	-	Norma	-	3385	1039	3	81	22	62	63	-	-	L_VN_51112	10	
13	Kaunas	110	L-Vand1ogala	RAA	R3	L_VN_REL511	L-Vn REL511	-	-	-	-	-	-	-	1	E	E		L-Vand1ogala Dist. I	L-Vand1ogala Dist. I	-	Norma	Suveikė	-	Norma	-	3386	1040	3	81	23	32	33	-	-	L_VN_51113	10	
14	Kaunas	110	L-Vand1ogala	RAA	R3	L_VN_REL511	L-Vn REL511	-	-	-	-	-	-	-	1	E	E		L-Vand1ogala Dist. II	L-Vand1ogala Dist. II	-	Norma	Suveikė	-	Norma	-	3387	1041	3	81	23	34	35	-	-	L_VN_51114	10	
15	Kaunas	110	L-Vand1ogala	RAA	R3	L_VN_REL511	L-Vn REL511	-	-	-	-	-	-	-	1	E	E		L-Vand1ogala Dist. III	L-Vand1ogala Dist. III	-	Norma	Suveikė	-	Norma	-	3388	1042	3	81	23	36	37	-	-	L_VN_51115	10	
16	Kaunas	110	L-Vand1ogala	RAA	R3	L_VN_REL511	L-Vn REL511	-	-	-	-	-	-	-	1	E	E		L-Vand1ogala Dist. IV	L-Vand1ogala Dist. IV	-	Norma	Suveikė	-	Norma	-	3389	1043	3	81	23	38	39	-	-	L_VN_51116	10	
17	Kaunas	110	L-Vand1ogala	RAA	R3	L_VN_REL511	L-Vn REL511	-	-	-	-	-	-	-	1	E	E		L-Vand1ogala Dist. V	L-Vand1ogala Dist. V	-	Norma	Suveikė	-	Norma	-	3390	1044	3	81	23	40	41	-	-	L_VN_51117	10	
18	Kaunas	110	L-Vand1ogala	RAA	R3	L_VN_REL511	L-Vn REL511	-	-	-	-	-	-	-	1	E	E		L-Vand1ogala Dist. VI	L-Vand1ogala Dist. VI	-	Norma	Suveikė	-	Norma	-	3391	1045	3	81	23	42	43	-	-	L_VN_51118	10	
19	Kaunas	110	L-Vand1ogala	RAA	R3	L_VN_REL511	L-Vn REL511	-	-	-	-	-	-	-	1	E	E		L-Vand1ogala Dist. pagreitinimas	L-Vand1ogala Dist. pagreitinimas	-	Norma	Suveikė	-	Norma	-	3392	1046	3	81	23	44	45	-	-	L_VN_51119	10	
20	Kaunas	110	L-Vand1ogala	RAA	R3	L_VN_REL511	L-Vn REL511	-	-	-	-	-	-	-	1	E	E		L-Vand1ogala AKJ neužmikingas	L-Vand1ogala AKJ neužmikingas	-	Norma	Suveikė	-	Norma	-	3393	1048	3	81	23	48	49	-	-	L_VN_51120	10	
21	Kaunas	110	L-Vand1ogala	RAA	R3	L_VN_REL511	L-Vn REL511	-	-	-	-	-	-	-	1	E	E		L-Vand1ogala AKJ	L-Vand1ogala AKJ	-	Norma	Suveikė	-	Norma	-	3394	1049	3	81	23	50	51	-	-	L_VN_51121	10	
22	Kaunas	110	L-Vand1ogala	RAA	R3	L_VN_REL511	L-Vn REL511	-	-	-	-	-	-	-	1	A	A		L-Vand1ogala JRJ į kitus jungtuvus	L-Vand1ogala JRJ	-	Norma	Suveikė	-	Norma	-	3395	1050	3	81	23	52	53	-	-	L_VN_51122	10	
23	Kaunas	110	L-Vand1ogala	RAA	R3	L_VN_REL511	L-Vn REL511	-	-	-	-	-	-	-	1	E	E		L-Vand1ogala AKJ funkcija	L-Vand1ogala AKJ funkcija	-	Išjungta	Įjungta	-	Įjungta	-	3396	1053	3	81	23	58	59	-	-	L_VN_51123	10	
24	Kaunas	110	L-Vand1ogala	RAA	R3	L_VN_REL511	L-Vn REL511	-	-	-	-	-	-	-	1	A	A		L-Vand1ogala terminalas REF 545	L-Vand1ogala valdiklis REF545	-	Norma	Gedimas	-	Norma	-	3397	1064	3	81	24	48	49	-	-	L_VN_51124	10	
25	Kaunas	110	L-Vand1ogala	RAA	R3	L_VN_REL511	L-Vn REL511	-	-	-	-	-	-	-	1	E	E		L-Vand1ogala gedimų lokatoriaus paleidimas	L-Vand1ogala gedimų lokatoriaus paleidimas	-	Norma	Suveikė	-	Norma	-	3398	1067	3	81	24	54	55	-	-	L_VN_51125	10	
26	Kaunas	110	L-Vand1ogala	RAA	R3	L_VN_REL511	L-Vn REL511	-	-	-	-	-	-	-	1	E	E		L-Vand1ogala AKJ blokavimas	L-Vand1ogala AKJ blokavimas	-	Norma	Suveikė	-	Norma	-	3399	1069	3	81	24	58	59	-	-	L_VN_51126	10	
27	Kaunas	110	L-Vand1ogala	RAA	R3	L_VN_REL511	L-Vn REL511	-	-	-	-	-	-	-	1	E	E		L-Vand1ogala MSA blokavimas	L-Vand1ogala MSA blokavimas	-	Norma	Suveikė	-	Norma	-	3400	1070	3	81	24	60	61	-	-	L_VN_51127	10	
28	Kaunas	110	L-Vand1ogala	RAA	R3	L_VN_REL511	L-Vn REL511	-	-	-	-	-	-	-	-	E	E	53956	L-Vand1ogala Ž telepagreitinimas	L-Vand1ogala Ž telepagreitinimas	-	Norma	Suveikė	-	Norma	-	3475									10	
29	Kaunas	110	L-Vand1ogala	RAA	R3	L_VN_REL511	L-Vn REL511	-	-	-	-	-	-	-	-	E	E	53957	L-Vand1ogala Dist. telepagreitinimas	L-Vand1ogala Dist. telepagreitinimas	-	Norma	Suveikė	-	Norma	-	3476									10	
~~30~~	~~Kaunas~~	~~110~~	~~L-Vand1ogala~~	~~RAA~~	~~R3~~	~~L_VN_REL511~~	~~L-Vn REL511~~	~~1-BI-04~~	~~-~~	~~-~~	~~-~~	~~-~~	~~-~~	~~-~~	~~1~~	~~-~~	~~E~~	~~53958~~	~~L-Vand1ogala TPĮ gauta 1k. -JRJ iš Cukraus TP.~~	~~L-Vand1ogala TPĮ gauta 1k. -JRJ iš Cukraus TP.~~	~~-~~	~~Norma~~	~~Suveikė~~	~~-~~	~~Norma~~	~~-~~	~~3477~~									~~10~~	
30	Kaunas	110	L-Vand1ogala	RAA	R3	L_VN_REL511	L-Vn REL511	1-BI-04	-	-	-	-	-	-	1	-	E	53958	L-Vand1ogala TPĮ gauta 1k. -JRJ iš Cukraus TP.'	L-Vand1ogala TPĮ gauta 1k. -JRJ iš Cukraus TP.'	-	Norma	Suveikė	-	Norma	-	3477									10	
~~31~~	~~Kaunas~~	~~110~~	~~L-Vand1ogala~~	~~RAA~~	~~R3~~	~~L_VN_REL511~~	~~L-Vn REL511~~	~~2-BI-04~~	~~-~~	~~-~~	~~-~~	~~-~~	~~-~~	~~-~~	~~1~~	~~-~~	~~E~~	~~53959~~	~~L-Vand1ogala TPĮ gauta 2k. -Ž. Dist. iš Cukraus TP.~~	~~L-Vand1ogala TPĮ gauta 2k. -Ž. Dist. iš Cukraus TP.~~	~~-~~	~~Norma~~	~~Suveikė~~	~~-~~	~~Norma~~	~~-~~	~~3478~~									~~10~~	
31	Kaunas	110	L-Vand1ogala	RAA	R3	L_VN_REL511	L-Vn REL511	2-BI-04	-	-	-	-	-	-	1	-	E	53959	L-Vand1ogala TPĮ gauta 2k. -Ž. Dist. iš Vandžiogalos TP'	L-Vand1ogala TPĮ gauta 2k. -Ž. Dist. iš Vandžiogalos TP'	-	Norma	Suveikė	-	Norma	-	3478									10	
~~32~~	~~Kaunas~~	~~110~~	~~L-Vand1ogala~~	~~RAA~~	~~R3~~	~~L_VN_REL511~~	~~L-Vn REL511~~	~~1-BO-03~~	~~-~~	~~-~~	~~-~~	~~-~~	~~-~~	~~-~~	~~1~~	~~-~~	~~E~~	~~53960~~	~~L-Vand1ogala TPĮ išsiųsta 2k. -Ž. Dist. į Cukraus TP.~~	~~L-Vand1ogala TPĮ išsiųsta 2k. -Ž. Dist. į Cukraus TP.~~	~~-~~	~~Norma~~	~~Suveikė~~	~~-~~	~~Norma~~	~~-~~	~~3479~~									~~10~~	
32	Kaunas	110	L-Vand1ogala	RAA	R3	L_VN_REL511	L-Vn REL511	1-BO-03	-	-	-	-	-	-	1	-	E	53960	L-Vand1ogala TPĮ išsiųsta 2k. -Ž. Dist. į Vandžiogalos TP'	L-Vand1ogala TPĮ išsiųsta 2k. -Ž. Dist. į Vandžiogalos TP'	-	Norma	Suveikė	-	Norma	-	3479									10	
33	Kaunas	110	L-Vand1ogala	-	-	L_VN_REL511	MicroSCADA	-	-	-	-	-	-	-	1	E	E		L-Vand1ogala terminalo REL511 LON ryšys	TSPĮ ryšys su L-Vand1ogala aps. terminalu REL511	-	Norma	Gedimas	-	Norma	-	3402	2000	3	81	0	53	54	-	-	RYSYS_00B1	10	
1	Kaunas	110	L-Vand1ogala	L-Vand1ogala	R3	L_VN_REF545	L-Vn REF545	-	-	-	-	-	-	-	1	A	A		L-Vand1ogala	L-Vand1ogala	Tarpinė	Įjungtas	Išjungtas	Avarinė	Įjungtas	-	4113	14000	3	82	120	3	1	0	2	L_VN_545J	10	
2	Kaunas	110	L-Vand1ogala	L-Vn-4	R3	L_VN_REF545	L-Vn REF545	-	-	-	-	-	-	-	1	E	E		L-Vn-4	L-Vn-4	Tarpinė	Įjungtas	Išjungtas	Avarinė	Įjungtas	-	4114	14200	3	82	122	3	1	0	2	L_VN_54554	10	
3	Kaunas	110	L-Vand1ogala	L-Vn-0	R3	L_VN_REF545	L-Vn REF545	-	-	-	-	-	-	-	1	E	E		L-Vn-0	L-Vn-0	Tarpinė	Įjungtas	Išjungtas	Avarinė	Įjungtas	-	4115	14300	3	82	123	3	1	0	2	L_VN_54550	10	
4	Kaunas	110	L-Vand1ogala	L-Vn-2	R3	L_VN_REF545	L-Vn REF545	-	-	-	-	-	-	-	1	E	E		L-Vn-2	L-Vn-2	Tarpinė	Įjungtas	Išjungtas	Avarinė	Išjungtas	-	4116	14400	3	82	124	3	1	0	2	L_VN_545Z	10	
5	Kaunas	110	L-Vand1ogala	RAA	R3	L_VN_REF545	L-Vn REF545	-	-	-	-	-	-	-	1	E	E		L-Vand1ogala prijungimo valdymo režimas REF545	L-Vand1ogala valdiklio REF545 valdymo režimas	Neaktyvus	Vietinis	Nuotolinis	Klaida	Nuotolinis	-	4531	2200	3	82	2	0	1	2	-	L_VN_5458	10	
6	Kaunas	110	L-Vand1ogala	RAA	R3	L_VN_REF545	L-Vn REF545	-	-	-	-	-	-	-	1	A	A		L-Vand1ogala išjungimo grandinė 2	L-Vand1ogala išjungimo grandinė II	-	Norma	Gedimas	-	Norma	-	3404	3709	3	82	17	16	17	-	-	L_VN_54502	10	
7	Kaunas	110	L-Vand1ogala	RAA	R3	L_VN_REF545	L-Vn REF545	-	-	-	-	-	-	-	1	E	E		L-Vand1ogala valdymo blokavimas	L-Vand1ogala valdymo blokavimas	-	Norma	Suveikė	-	Norma	-	3405	14001	3	82	120	4	5	-	-	L_VN_54503	10	
8	Kaunas	110	L-Vand1ogala	RAA	R3	L_VN_REF545	L-Vn REF545	-	-	-	-	-	-	-	1	E	E		L-Vn-4 valdymo blokavimas	L-Vn-4 valdymo blokavimas	-	Norma	Suveikė	-	Norma	-	3406	14201	3	82	122	4	5	-	-	L_VN_54504	10	
9	Kaunas	110	L-Vand1ogala	RAA	R3	L_VN_REF545	L-Vn REF545	-	-	-	-	-	-	-	1	E	E		L-Vn-0 valdymo blokavimas	L-Vn-0 valdymo blokavimas	-	Norma	Suveikė	-	Norma	-	3407	14301	3	82	123	4	5	-	-	L_VN_54505	10	
10	Kaunas	110	L-Vand1ogala	RAA	R3	L_VN_REF545	L-Vn REF545	-	-	-	-	-	-	-	1	E	E		L-Vn-1 valdymo blokavimas	L-Vn-1 valdymo blokavimas	-	Norma	Suveikė	-	Norma	-	3408	14401	3	82	124	4	5	-	-	L_VN_54506	10	
11	Kaunas	110	L-Vand1ogala	RAA	R3	L_VN_REF545	L-Vn REF545	-	-	-	-	-	-	-	1	E	E		L-Vand1ogala valdymas pavaroje	L-Vand1ogala valdymas pavaroje	-	Išjungtas	Įjungtas	-	Įjungtas	-	3409	18200	3	82	162	0	1	-	-	L_VN_54507	10	
12	Kaunas	110	L-Vand1ogala	RAA	R3	L_VN_REF545	L-Vn REF545	-	-	-	-	-	-	-	1	A	A		L-Vand1ogala spyruoklė	L-Vand1ogala spyruoklė	-	Norma	Neįtempta	-	Norma	-	3410	18300	3	82	163	0	1	-	-	L_VN_54508	10	
13	Kaunas	110	L-Vand1ogala	RAA	R3	L_VN_REF545	L-Vn REF545	-	-	-	-	-	-	-	1	A	A		L-Vand1ogala blokuotas dėl žemo SF6 dujų slėgio	L-Vand1ogala valdymas dėl žemo SF6 dujų slėgio	-	Norma	Blokuotas	-	Norma	-	3411	18400	3	82	164	0	1	-	-	L_VN_54509	10	
14	Kaunas	110	L-Vand1ogala	RAA	R3	L_VN_REF545	L-Vn REF545	-	-	-	-	-	-	-	1	A	A		L-Vand1ogala SF6 dujų slėgis	L-Vand1ogala SF6 dujų slėgis	-	Norma	Žemas	-	Norma	-	3412	18500	3	82	165	0	1	-	-	L_VN_54510	10	
15	Kaunas	110	L-Vand1ogala	aj	R3	L_VN_REF545	L-Vn REF545	-	-	-	-	-	-	-	1	A	A		L-Vand1ogala pavaros maitinimo aj	L-Vand1ogala pavaros aj	-	Įjungtas	Išjungtas	-	Įjungtas	-	3413	18600	3	82	166	0	1	-	-	L_VN_54511	10	
16	Kaunas	110	L-Vand1ogala	aj	R3	L_VN_REF545	L-Vn REF545	-	-	-	-	-	-	-	1	E	E		L-Vn-0, L-Vn-4 pavarų maitinimo aj	L-Vn-0, L-Vn-4 pavarų aj	-	Įjungtas	Išjungtas	-	Įjungtas	-	3414	18700	3	82	167	0	1	-	-	L_VN_54512	10	
17	Kaunas	110	L-Vand1ogala	RAA	R3	L_VN_REF545	L-Vn REF545	-	-	-	-	-	-	-	1	A	A		L-Vand1ogala terminalas REL 511	L-Vand1ogala aps. terminalas RELS11	-	Norma	Suveikė	-	Norma	-	3415	18900	3	82	169	0	1	-	-	L_VN_54513	10	
18	Kaunas	110	L-Vand1ogala	RAA	R3	L_VN_REF545	L-Vn REF545	-	-	-	-	-	-	-	1	A	A		L-Vand1ogala išjungimo grandinė 1	L-Vand1ogala išjungimo grandinė I	-	Norma	Gedimas	-	Norma	-	3417	21100	3	82	191	0	1	-	-	L_VN_54515	10	
19	Kaunas	110	L-Vand1ogala	RAA	R3	L_VN_REF545	L-Vn REF545	-	-	-	-	-	-	-	1	A	A		L-Vand1ogala jungimo grandinė	L-Vand1ogala jungimo grandinė	-	Norma	Gedimas	-	Norma	-	3418	21200	3	82	192	0	1	-	-	L_VN_54516	10	
20	Kaunas	110	L-Vand1ogala	RAA	R3	L_VN_REF545	L-Vn REF545	BI01_6_BI2	-	-	-	-	-	-	1	-	E	53961	L-Vand1ogala dvipoicinių relių aj (R3-SF4)	L-Vand1ogala dvipoicinių relių aj (R3-SF4)	-	Išjungtas	Įjungtas	-	Įjungtas	-	3480									10	
21	Kaunas	110	L-Vand1ogala	RAA	R3	L_VN_REF545	L-Vn REF545	BI01_6_BI3	-	-	-	-	-	-	1	-	A	53962	L-Vand1ogala TPĮ FO1 (R3)	L-Vand1ogala TPĮ FO1 (R3)	-	Norma	Gedimas	-	Norma	-	3481									10	
22	Kaunas	110	L-Vand1ogala	RAA	R3	L_VN_REF545	L-Vn REF545	BI01_6_BI4	-	-	-	-	-	-	1	-	A	53963	L-Vand1ogala TPĮ FO1 ryšio kanalas (R3).	L-Vand1ogala TPĮ FO1 ryšio kanalas (R3).	-	Norma	Gedimas	-	Norma	-	3482									10	
23	Kaunas	110	L-Vand1ogala	RAA	R3	L_VN_REF545	L-Vn REF545	BI01_6_BI5	-	-	-	-	-	-	1	-	E	53964	L-Vand1ogala TPĮ FO1 aj (R3-SF3)	L-Vand1ogala TPĮ FO1 aj (R3-SF3)	-	Išjungtas	Įjungtas	-	Įjungtas	-	3483									10	
~~24~~	~~Kaunas~~	~~110~~	~~L-Vand1ogala~~	~~RAA~~	~~R3~~	~~L_VN_REF545~~	~~L-Vn REF545~~	~~BI01_6_BI7~~	~~-~~	~~-~~	~~-~~	~~-~~	~~-~~	~~-~~	~~1~~	~~-~~	~~E~~	~~53965~~	~~L-Vand1ogala TPĮ sml. 1k. -JRJ iš Cukraus TP.~~	~~L-Vand1ogala TPĮ sml. 1k. -JRJ iš Cukraus TP.~~	~~-~~	~~Išjungta~~	~~Įjungtas~~	~~-~~	~~Įjungta~~	~~-~~	~~3484~~									~~10~~	
24	Kaunas	110	L-Vand1ogala	RAA	R3	L_VN_REF545	L-Vn REF545	BI01_6_BI7	-	-	-	-	-	-	1	-	E	53965	L-Vand1ogala TPĮ sml. 1k. -JRJ iš Vandžiogalos TP'	L-Vand1ogala TPĮ sml. 1k. -JRJ iš Vandžiogalos TP'	-	Išjungta	Įjungtas	-	Įjungta	-	3484									10	
25	Kaunas	110	L-Vand1ogala	RAA	R3	L_VN_REF545	L-Vn REF545	BI01_6_BI8	-	-	-	-	-	-	1	-	E	53966	L-Vand1ogala TPĮ imt./išsiųst. 2k. Ž. Dist.'	L-Vand1ogala TPĮ imt./išsiųst. 2k. Ž. Dist.'	-	Išjungta	Įjungta	-	Įjungta	-	3485									10	
26	Kaunas	110	L-Vand1ogala	-	-	L_VN_REF545	MicroSCADA	-	-	-	-	-	-	-	1	E	E		L-Vand1ogala terminalo REF545 LON ryšys	TSPĮ ryšys su L-Vand1ogala valdikliu REF545	-	Norma	Gedimas	-	Norma	-	3419	2000	3	82	0	53	54	-	-	RYSYS_00B2	10	

TPĮ (Kaunas110 - Cukrus) esami signalai
Pastaba. Kauno 110 TP esamo TPĮ (Kaunas110-Cukrus) keičiami susijęs signalų pavadinimai, dėl perkelto TPĮ iš Cukraus TP į Vandžiogalos TP.
AAA TPĮ (Kaunas110 - Vandžiogala) naujį signalai

PDF-XChange Editor
Click to BUY NOW!
www.pdf-xchange.com

AB „Ignitis“ (INKLŲ PASKIRTIES 330/110/10KV KAUNO TP AUTOTRANSFORMATORIŲ KEITIMO į 200MVA GALIOS AUTOTRANSFORMATORIUS KAUNO R. SAV., KARMĖLAVOS SEN., BIRULIŠKIŲ K., PASTOTĖS G. 9 KAPITALINIO REMONTO PROJEKTAS — Diskretinis valdymas — AS

Diskretinis valdymas

Eil.Nr.	Šaltinis													PSO DVS									MicroSCADA DB											Pastabos	Rekonstrukcijos etapai
	Pastotė	Įtampa [kV]	Prijungtrys	Objektas	Sparta	RAA terminalas	Komandos gavėjas	Protokolai					AOR		DVS ID	MicroSCADA informacija	DVS informacija	Komanda		Komanda iš DVS		Protokolai IEC60870-5-104			LON	Subnet	Unit (Node)	Channel	SPA point				LN	IX		
								RAA IEC61850																												
								Serveris	Loginis įrenginys (LD)	Loginis mazgas (LN)	Duomenys (DO)	Duomenų atributai (DA)	Balanso/Sistemos disp.	Tinklo disp.				01 (0)	10 (1)	01 (0)	10 (1)	Direct/SBO	IO tipo_ID	IO adresas											
1	Kaunas	110	L-Vandžiogala	RAA	+R3	L_VN_RELS11	L-Vn RELS11	-	-	-	-	-	C	C		RAA nuostatų grupė 1 valdymas	L-Vandžiogala RAA nuostatų grupė I	-	Įjungti	-	Įjungti	-	-	5313	11	3	81	12	I	1	-	CD01	L_VN_51102	13		
2	Kaunas	110	L-Vandžiogala	RAA	+R3	L_VN_RELS11	L-Vn RELS11	-	-	-	-	-	C	C		RAA nuostatų grupė 2 valdymas	L-Vandžiogala RAA nuostatų grupė II	-	Įjungti	-	Įjungti	-	-	5314	12	3	81	12	I	2	-	CD02	L_VN_51103	13		
3	Kaunas	110	L-Vandžiogala	RAA	+R3	L_VN_RELS11	L-Vn RELS11	-	-	-	-	-	C	C		RAA nuostatų grupė 3 valdymas	L-Vandžiogala RAA nuostatų grupė III	-	Įjungti	-	Įjungti	-	-	5315	13	3	81	12	I	3	-	CD03	L_VN_51104	13		
4	Kaunas	110	L-Vandžiogala	RAA	+R3	L_VN_RELS11	L-Vn RELS11	-	-	-	-	-	C	C		RAA nuostatų grupė 4 valdymas	L-Vandžiogala RAA nuostatų grupė IV	-	Įjungti	-	Įjungti	-	-	5316	14	3	81	12	I	4	-	CD04	L_VN_51105	13		
1	Kaunas	110	L-Vandžiogala	L-Vandžiogala	+R3	L_VN_REF545	L-Vn REF545	-	-	-	-	-	C	C		L-Vandžiogala	L-Vandžiogala	-	Open select	Išjungti	Įjungti	-	-	5093	1	3	82	120	V	6	-	COCB1	L_VN_545J	11		
2	Kaunas	110	L-Vandžiogala	L-Vandžiogala	+R3	L_VN_REF546	L-Vn REF546	-	-	-	-	-	C	C		L-Vandžiogala		-	Close select			-	-	5093	2	3	82	120	V	7	-	COCB1	L_VN_545J	12		
3	Kaunas	110	L-Vandžiogala	L-Vandžiogala	+R3	L_VN_REF547	L-Vn REF547	-	-	-	-	-	C	C		L-Vandžiogala		-	Execute			-	-	5093	3	3	82	120	V	11	-	COCB1	L_VN_545J	13		
4	Kaunas	110	L-Vandžiogala	L-Vandžiogala	+R3	L_VN_REF548	L-Vn REF548	-	-	-	-	-	C	C		L-Vandžiogala		-	Cancel			-	-	5093	4	3	82	120	V	10	-	COCB1	L_VN_545J	14		
5	Kaunas	110	L-Vandžiogala	L-Vn-0	+R3	L_VN_REF545	L-Vn REF545	-	-	-	-	-	C	C		L-Vn-0	L-Vn-0	-	Open select	Išjungti	Įjungti	-	-	5094	21	3	82	123	V	6	-	CODC2	L_VN_54550	11		
6	Kaunas	110	L-Vandžiogala	L-Vn-0	+R3	L_VN_REF545	L-Vn REF545	-	-	-	-	-	C	C		L-Vn-0		-	Close select			-	-	5094	22	3	82	123	V	7	-	CODC2	L_VN_54550	12		
7	Kaunas	110	L-Vandžiogala	L-Vn-0	+R3	L_VN_REF545	L-Vn REF545	-	-	-	-	-	C	C		L-Vn-0		-	Execute			-	-	5094	23	3	82	123	V	11	-	CODC2	L_VN_54550	13		
8	Kaunas	110	L-Vandžiogala	L-Vn-0	+R3	L_VN_REF545	L-Vn REF545	-	-	-	-	-	C	C		L-Vn-0		-	Cancel			-	-	5094	24	3	82	123	V	10	-	CODC2	L_VN_54550	14		
9	Kaunas	110	L-Vandžiogala	L-Vn-4	+R3	L_VN_REF545	L-Vn REF545	-	-	-	-	-	C	C		L-Vn-4	L-Vn-4	-	Open select	Išjungti	Įjungti	-	-	5095	25	3	82	122	V	6	-	CODC1	L_VN_54554	11		
10	Kaunas	110	L-Vandžiogala	L-Vn-4	+R3	L_VN_REF545	L-Vn REF545	-	-	-	-	-	C	C		L-Vn-4		-	Close select			-	-	5095	26	3	82	122	V	7	-	CODC1	L_VN_54554	12		
11	Kaunas	110	L-Vandžiogala	L-Vn-4	+R3	L_VN_REF545	L-Vn REF545	-	-	-	-	-	C	C		L-Vn-4		-	Execute			-	-	5095	27	3	82	122	V	11	-	CODC1	L_VN_54554	13		
12	Kaunas	110	L-Vandžiogala	L-Vn-4	+R3	L_VN_REF545	L-Vn REF545	-	-	-	-	-	C	C		L-Vn-4		-	Cancel			-	-	5095	28	3	82	122	V	10	-	CODC1	L_VN_54554	14		
13	Kaunas	110	L-Vandžiogala	L-Vn-2	+R3	L_VN_REF545	L-Vn REF545	-	-	-	-	-	C	C		L-Vn-2	L-Vn-2	-	Open select	Išjungti	Įjungti	-	-	5096	29	3	82	124	V	6	-	CODC3	L_VN_545Z	11		
14	Kaunas	110	L-Vandžiogala	L-Vn-2	+R3	L_VN_REF545	L-Vn REF545	-	-	-	-	-	C	C		L-Vn-2		-	Close select			-	-	5096	30	3	82	124	V	7	-	CODC3	L_VN_545Z	12		
15	Kaunas	110	L-Vandžiogala	L-Vn-2	+R3	L_VN_REF545	L-Vn REF545	-	-	-	-	-	C	C		L-Vn-2		-	Execute			-	-	5096	31	3	82	124	V	11	-	CODC3	L_VN_545Z	13		
16	Kaunas	110	L-Vandžiogala	L-Vn-2	+R3	L_VN_REF545	L-Vn REF545	-	-	-	-	-	C	C		L-Vn-2		-	Cancel			-	-	5096	32	3	82	124	V	10	-	CODC3	L_VN_545Z	14		
~~17~~	~~Kaunas~~	~~110~~	~~L-Vandžiogala~~	~~L-Vandžiogala~~	~~+R3~~	~~L_VN_REF545~~	~~L-Vn REF545~~	~~-~~	~~-~~	~~-~~	~~-~~	~~-~~	~~C~~	~~C~~	~~53965~~	~~L-Vandžiogala TPĮ imt. 1k. 'JR) iš Cukraus TP'~~	~~L-Vandžiogala TPĮ imt. 1k. 'JR) iš Cukraus TP'~~	~~Išjungti~~	~~Įjungti~~	~~Išjungti~~	~~Įjungti~~	~~Direct~~	~~C_DC_NA~~	~~5533~~								~~BI02_7_P02, PO1~~			
17	Kaunas	110	L-Vandžiogala	L-Vandžiogala	+R3	L_VN_REF545	L-Vn REF545	-	-	-	-	-	C	C	53965	L-Vandžiogala TPĮ imt. 1k. 'JR) iš Vandžiogalos TP'	L-Vandžiogala TPĮ imt. 1k. 'JR) iš Vandžiogalos TP'	Išjungti	Įjungti	Išjungti	Įjungti	Direct	C_DC_NA	5533								BI02_7_P02, PO1			
18	Kaunas	110	L-Vandžiogala	L-Vandžiogala	+R3	L_VN_REF545	L-Vn REF545	-	-	-	-	-	C	C	53966	L-Vandžiogala TPĮ imt/siųst. 2k. 'Ž. Dist.'	L-Vandžiogala TPĮ imt/siųst. 2k. 'Ž. Dist.'	Išjungti	Įjungti	Išjungti	Įjungti	Direct	C_DC_NA	5534								BI02_7_P06, PO5			

TPĮ (Kaunas110 - Cukrus) esami signalai

Pastaba. Kauno 110 TP esamo TPĮ (Kaunas110-Cukrus) keičiami susiję signalų pavadinimai, dėl perkelto TPĮ iš Cukraus TP į Vandžiogalos TP.

AAA — TPĮ (Kaunas110 - Vandžiogala) nauji signalai

PDF-XChange Editor Click to BUY NOW! www.pdf-xchange.com

STATINIO PROJEKTO DALIŲ SPRENDINIŲ TARPUSAVIO SUDERINIMO LENTELĖ

Statinio projekto pavadinimas

Inžinerinių tinklų (elektros tinklų) – 110/10 kV Vandžiogalos TP, Mėklos g. 13, Vandžiogala, Kauno raj. sav., 110 kV skirstyklos rekonstravimo projektas

Eil. Nr.	Bylos žymuo	Bylos pavadinimas	Atsakingo projekto dalies vadovo vardas, pavardė	Kval. atestato Nr.	Parašas
1.	269-XX-TDP-BD-T1	Bendroji dalis			
2.	269-XX-TDP-SO-T1	Pasirengimas statybai ir statybos darbų organizavimas	A Š		
3.	269-XX-TDP-SP-T1 269-XX-TDP-SP-T2	Sklypo planas Sklypo planas. Techninės specifikacijos	A Š		
4.	269-XX-TDP-SK-T1 269-XX-TDP-SK-T2	Statinio konstrukcijos. Statinio konstrukcijos. Techninės specifikacijos	K		
5.	269-XX-TDP-E-T1 269-XX-TDP-E-T2 269-XX-TDP-E-T3 269-XX-TDP-E-T4	Elektrotechnika. 110 kV AS įrenginiai. Elektrotechnika. 110 kV AS įrenginiai. Techninės specifikacijos Elektrotechnika. 110 kV OL užvedimas į TP. Elektrotechnika. 110 kV OL užvedimas į TP. Techninės specifikacijos			
6.	269-XX-TDP-PVA-T1 269-XX-TDP-PVA-T2 269-XX-TDP-PVA-T3 269-XX-TDP-PVA-T4 269-XX-TDP-PVA-T5 269-XX-TDP-PVA-T6	Procesų valdymas ir automatizacija. Relinė apsauga ir automatika. Techninės specifikacijos Procesų valdymas ir automatizacija. Elektros energijos apskaita ir matavimai Techninės specifikacijos Procesų valdymas ir automatizacija. Teleinformacijos surinkimas ir perdavimas Techninės specifikacijos			
7.	269-XX-TDP-ER-T1 269-XX-TDP-ER-T2	Elektroniniai ryšiai (telekomunikacijos). Elektroniniai ryšiai (telekomunikacijos). Techninės specifikacijos	K K		
8.	269-XX-TDP-AS-T1 269-XX-TDP-AS-T2	Apsauginė signalizacija. Gaisro aptikimas ir signalizavimas. Apsauginė signalizacija. Gaisro aptikimas ir signalizavimas Techninės specifikacijos.	K K		
9.	269-XX-TDP-LN	Lauko nuotekos	D J		
10.	269-XX-TDP-ŠVOK	Šildymas, vėdinimas ir oro kondicionavimas	D J		